VESTIBULAR MEDICINA 2026/02

PROCESSO SELETIVO 2º SEMESTRE DE 2026

# CAMPUS LUZIÂNIA

29 DE MAIO DE 2026

*DISCIPLINAS: BIOLOGIA • QUÍMICA • FÍSICA • LÍNGUA PORTUGUESA • LITERATURA BRASILEIRA • MATEMÁTICA • LÍNGUA ESTRANGEIRA (INGLÊS) • GEOGRAFIA • HISTÓRIA • REDAÇÃO*

**INSTRUÇÕES**

- Não se comunique, em hipótese alguma, com outros candidatos.
- Não é permitida a consulta a apontamentos, livros ou dicionários.
- Solicite a presença do fiscal em caso de necessidade.
- Para marcar no Cartão-Resposta, utilize caneta esferográfica de tinta azul ou preta.
- Confira, no Cartão-Resposta, o número de sua inscrição, seu nome e assine no espaço adequado.
- Em nenhuma hipótese será distribuída uma cópia do Cartão-Resposta e da Folha de Redação, que são identificados eletronicamente.
- Não serão consideradas as respostas que não forem transportadas para o Cartão-Resposta.
- As questões deverão ser respondidas no Cartão-Resposta.
- Cada questão apresenta 05 (cinco) alternativas, das quais apenas uma é correta.
- Confira, na Folha de Redação, o número de sua inscrição e entregue-a juntamente com o Cartão- Resposta.
- O candidato, em nenhuma hipótese, poderá identificar-se na prova de redação.
- Verifique se o seu Caderno de Questões apresenta todas as folhas numeradas corretamente. Caso haja algum problema, comunique ao fiscal de sala.

unirv.edu.br | @unirvoficial | /unirv

**EQUIPE DE VESTIBULAR**
**vestibular@unirv.edu.br**
**Fone/WhatsApp 64 3620-3030**

## Biologia

**1.** O intestino delgado apresenta epitélio simples prismático composto por células denominadas enterócitos. Ao microscópio, observam-se numerosas projeções apicais nestas células (microvilosidades), formando uma borda em escova voltada para o lúmen intestinal. Além disso, são evidenciadas células caliciformes, responsáveis pela produção de muco. Em caso de redução das microvilosidades, ocorreria prejuízo principalmente:

**(a)** Na absorção de nutrientes, pela diminuição da área de contato da membrana apical dos enterócitos.

**(b)** No transporte de muco pelo lúmen, pela perda de cílios móveis na superfície epitelial intestinal.

**(c)** Na contração da parede intestinal, pela redução da atividade das fibras musculares lisas da mucosa.

**(d)** Na secreção de muco, pela perda direta da atividade das células caliciformes do epitélio intestinal.

**(e)** Na adesão do epitélio ao tecido conjuntivo, pela alteração da lâmina basal voltada para o lúmen.

**2.** A Teoria Sintética da Evolução (Neodarwinismo) une os conceitos de seleção natural de Darwin aos conhecimentos da genética. Segundo essa teoria, a variabilidade genética em uma população é gerada por:

**(a)** processos de adaptação individual e herança de caracteres adquiridos pelo esforço físico.

**(b)** mutações genéticas aleatórias e recombinação gênica durante a reprodução sexuada.

**(c)** isolamento geográfico que impede o surgimento de novas características em grupos pequenos.

**(d)** uso intenso de determinados órgãos, que passam a se desenvolver mais a cada geração.

**(e)** eliminação sistemática de todos os indivíduos que apresentam qualquer tipo de variação no fenótipo.

**3.** O câncer surge quando mecanismos de controle do ciclo celular falham. O gene p53, conhecido como o "guardião do genoma", desempenha um papel central na prevenção de tumores. Sobre a função biológica da proteína p53, assinale a alternativa correta:

**(a)** o gene atua como um oncogene, acelerando a transição da fase G1 para a fase S de forma constante.

**(b)** a proteína p53 monitora a integridade do genoma, promovendo a parada do ciclo celular para reparo ou induzindo apoptose se o dano for irreparável.

**(c)** sua atividade principal é promover a angiogênese para garantir o suprimento de nutrientes às células com mutações.

**(d)** o gene atua facilitando a entrada de fatores de crescimento que tornam a célula independente de sinais extracelulares.

**(e)** o p53 impede a migração celular, mantendo as células tumorais confinadas ao seu local de origem.

**4.** O Fenômeno de Bombaim é uma anomalia genética rara que altera o fenótipo sanguíneo ABO clássico. Considerando um indivíduo com genótipo $I^AI^Bhh$, assinale a alternativa correta sobre sua expressão fenotípica:

**(a)** o indivíduo apresentará sangue do grupo AB, pois os alelos dominantes prevalecem na expressão antigênica.

**(b)** a ausência da substância H funcional impede a expressão dos antígenos A e B na superfície das hemácias, resultando em fenótipo O.

**(c)** os alelos $I^{e.}eI^B$ serão expressos normalmente, mas o indivíduo desenvolverá anticorpos contra o próprio sangue.

**(d)** o indivíduo será considerado doador universal devido à ausência total de qualquer tipo de antígeno de superfície.

**(e)** a presença do gene H inibe a síntese do fator Rh, tornando o indivíduo simultaneamente Rh negativo.

**5.** Durante a adolescência, os ossos longos, como o fêmur e o úmero, crescem em comprimento. Esse crescimento ocorre em uma região formada por cartilagem, próxima às extremidades do osso. Nessa região, as células cartilaginosas se multiplicam, aumentam de tamanho e, depois, a cartilagem é substituída por tecido ósseo. Quando essa região cartilaginosa desaparece, o osso para de crescer em comprimento. O processo descrito é chamado de:

**(a)** Ossificação intramembranosa, pois o tecido ósseo se forma a partir de tecido conjuntivo embrionário.

**(b)** Remodelação óssea, pois envolve ação coordenada de osteoclastos e osteoblastos no osso maduro.

**(c)** Ossificação endocondral, pois substitui cartilagem hialina por matriz óssea durante o crescimento longitudinal.

**(d)** Crescimento aposicional, pois aumenta a espessura óssea pela deposição de matriz na superfície externa.

**(e)** Calcificação articular, pois deposita sais minerais em regiões associadas às superfícies sinoviais.

**6.** O HIV é um retrovírus que infecta linfócitos T CD4+, utilizando enzimas específicas para integrar seu material genético ao DNA da célula hospedeira. Sobre a função molecular da enzima integrase nesse processo, assinale a alternativa correta:

**(a)** a enzima converte o RNA viral em uma fita simples de DNA complementar para sua replicação.

**(b)** ela cliva as poliproteínas recém-sintetizadas em proteínas estruturais menores para a montagem do vírion.

**(c)** a integrase catalisa a inserção do DNA viral, previamente sintetizado, no genoma do linfócito T CD4+.

**(d)** ela é responsável pelo reconhecimento específico dos receptores de membrana da célula-alvo para entrada do vírus.

**(e)** a enzima atua montando o capsídeo viral no citoplasma após a tradução do RNA mensageiro.

**7.** Em 1953, Stanley Miller e Harold Urey criaram um dispositivo que simulava as condições físico-químicas supostamente existentes na atmosfera primitiva da Terra. O objetivo era testar a hipótese da evolução bioquímica da vida. No final do experimento, a análise química da "sopa primordial" revelou a presença de:

**(a)** bactérias primitivas capazes de realizar fotossíntese e liberar oxigênio.

**(b)** aminoácidos e outras moléculas orgânicas, demonstrando a possibilidade da evolução química.

**(c)** vírus complexos que utilizavam o RNA como material genético para infectar outros compostos.

**(d)** plantas microscópicas que serviram de base alimentar para os primeiros animais terrestres.

**(e)** cristais de rocha que continham DNA fóssil preservado desde a formação do planeta.

**8.** A imunologia estuda os mecanismos de defesa do corpo humano contra agentes invasores. A chamada resposta imune adaptativa destaca-se por sua alta especificidade e capacidade de gerar memória. Analise as características do reconhecimento antigênico e assinale a alternativa correta:

**(a)** a especificidade da resposta imune reside na conformação tridimensional entre o epítopo do antígeno e o sítio de ligação (paratopo) da imunoglobulina.

**(b)** os anticorpos atuam como células fagocitárias profissionais que processam e apresentam antígenos aos linfócitos T.

**(c)** os antígenos são definidos como proteínas complexas que, ao serem detectadas, desencadeiam obrigatoriamente a produção de uma única classe de anticorpo.

**(d)** a memória imunológica é sustentada pela persistência de altos títulos de antígenos circulantes no plasma após a eliminação da carga parasitária.

**(e)** a produção de anticorpos pelas células B é uma resposta inespecífica do sistema imune inato, ocorrendo antes da ativação dos linfócitos T.

## Química

**9.** Em um laboratório farmacêutico, o carbonato de cálcio ($CaCO_3$) é utilizado como matéria-prima para obtenção de óxido de cálcio (CaO), substância empregada em diferentes processos industriais e laboratoriais. A decomposição térmica do carbonato de cálcio é representada pela equação:

$$CaCO_3(s) \rightarrow CaO(s) + CO_2(s)$$

Uma amostra de 250 g de carbonato de cálcio comercial, com 80% de pureza, foi submetida à decomposição. Ao final do processo, o rendimento da reação foi de 90 %.

Considerando as massas atômicas Ca = 40; C = 12; O = 16, a massa de óxido de cálcio obtida ao final do processo, em gramas, foi de:

**(a)** 100,8 g

**(b)** 112,0 g

**(c)** 126,0 g

**(d)** 140,0 g

**(e)** 201,6 g

**10.** Implantes metálicos e próteses ortopédicas são frequentemente expostos aos fluidos corporais, que atuam como eletrólitos, podendo favorecer processos de corrosão galvânica. Para evitar que um pino de ferro (Fe) sofra oxidação e comprometa a estrutura óssea, um cirurgião avalia a possibilidade de utilizar um "metal de sacrifício" acoplado ao dispositivo. Considere os potenciais padrão de redução a 25 °C fornecidos abaixo:

$Ag^+ + e^- \rightarrow Ag \qquad E° = +0{,}80\ V$
$Cu^{2+} + 2e^- \rightarrow Cu \qquad E° = +0{,}34\ V$
$Fe^{2+} + 2e^- \rightarrow Fe \qquad E° = -0{,}44\ V$
$Zn^{2+} + 2e^- \rightarrow Zn \qquad E° = -0{,}76\ V$

Com base nos dados, para que o metal escolhido proteja o ferro da oxidação de forma espontânea, a diferença de potencial $\Delta E°$ da pilha formada e o metal indicado são, respectivamente:

**(a)** +0,32 V e o Zinco (Zn).

**(b)** +1,24 V e a Prata (Ag).

**(c)** –0,32 V e o Zinco (Zn).

**(d)** +0,78 V e o Cobre (Cu).

**(e)** –1,24 V e a Prata (Ag).

**11.** O equilíbrio ácido-base do sangue humano saudável é mantido em uma faixa estreita, aproximadamente entre 7,35 e 7,45, garantindo a homeostase das funções metabólicas. Esse controle é realizado por sistemas tampão que regulam a concentração de íons hidrogênio ($H^+$). Em uma situação laboratorial, uma amostra de sangue de um paciente apresentou uma concentração de íons hidroxila ($OH^-$) igual a $1{,}0x10^{-6{,}6}$ mol/L a 25 °C. Considerando que o produto iônico da água ($K_W$) a 25 °C é $1{,}0x10^{-14}$, o valor do pH dessa amostra e sua classificação em relação à faixa de normalidade do pH sanguíneo são, respectivamente:

**(a)** 6,6; abaixo da faixa de normalidade (acidose).

**(b)** 7,4; dentro da faixa de normalidade.

**(c)** 7,4; acima da faixa de normalidade (alcalose).

**(d)** 8,6; dentro da faixa de normalidade.

**(e)** 8,6; acima da faixa de normalidade (alcalose).

**12.** O paracetamol é um fármaco amplamente utilizado na medicina como analgésico e antitérmico, sendo frequentemente o princípio ativo de escolha para o controle da dor e da febre. A estrutura química dessa substância é representada a seguir:

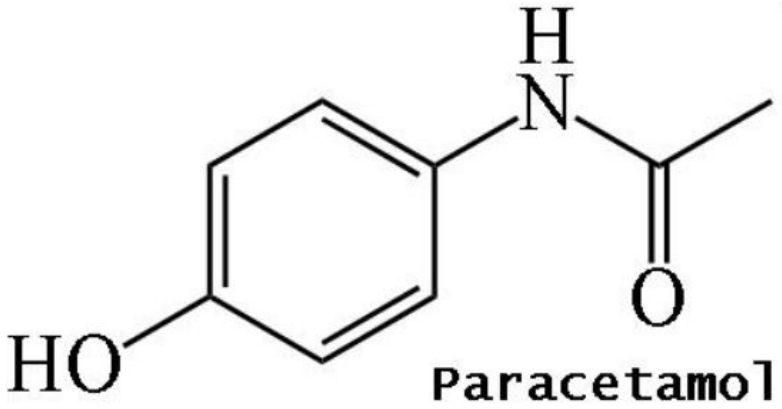

Paracetamol

Com base na análise da estrutura molecular apresentada, assinale a alternativa que indica corretamente a fórmula molecular e as funções orgânicas que compõem a molécula do paracetamol:

**(a)** $C_8H_7NO_2$; Fenol e amina.

**(b)** $C_8H_9NO_2$; Fenol e amida.

**(c)** $C_8H_7NO_2$; Álcool e amida.

**(d)** $C_7H_8NO_2$; Álcool e amina.

**(e)** $C_7H_9NO_2$; Ácido carboxílico e amida.

**13.** Durante atividades físicas intensas, o organismo humano obtém energia por meio da oxidação da glicose $C_6H_{12}O_6$ , reação química responsável pela liberação de energia utilizada pelas células. A reação global simplificada desse processo pode ser representada por:

$$C_6H_{12}O_6(s) + 6O_2(g) \rightarrow 6CO_2(g) + 6H_2O(l)\Delta H = -2800kJ$$

Considerando que as massas atômicas são C=12; H=1 e O=16, o módulo da energia liberada quando 90 g de glicose são metabolizados pelo organismo é de:

**(a)** 700 kJ.

**(b)** 1400 kJ.

**(c)** 2800 kJ.

**(d)** 4200 kJ.

**(e)** 5600 kJ.

**14.** O soro fisiológico é uma solução aquosa de cloreto de sódio (NaCl) amplamente utilizada em procedimentos médicos, como hidratação intravenosa e limpeza de ferimentos. Uma solução de soro fisiológico 0,9% (m/v) contém 0,9 g de NaCl dissolvidos em 100 mL de solução. A massa de cloreto de sódio, expressa em miligramas (mg), necessária para preparar 500 mL dessa solução é:

**(a)** 45 mg.

**(b)** 450 mg.

**(c)** 900 mg.

**(d)** 4.500 mg.

**(e)** 9.000 mg.

**15.** Em laboratórios de análises clínicas, é comum realizar a separação dos componentes do sangue para diferentes exames. Para isso, amostras de sangue são colocadas em tubos e submetidas a um equipamento que gira em alta velocidade, promovendo a separação entre o plasma e os elementos figurados (como hemácias, leucócitos e plaquetas) devido à diferença de densidade entre esses componentes. O método de separação de misturas utilizado nesse procedimento é denominado:

**(a)** Filtração, pois ocorre retenção de partículas sólidas por meio de uma barreira porosa.

**(b)** Destilação simples, pois ocorre vaporização seguida de condensação do líquido.

**(c)** Centrifugação, pois a rotação da amostra acelera a separação de componentes com diferentes densidades.

**(d)** Decantação, pois os componentes da mistura se separam espontaneamente após repouso.

**(e)** Cristalização, pois ocorre formação de sólidos a partir de uma solução concentrada.

**16.** Em um laboratório farmacêutico, a síntese de determinados compostos pode envolver reações químicas em que diferentes substâncias se combinam para formar um produto de interesse. Em um experimento realizado em sistema fechado, um pesquisador promove a reação entre nitrogênio gasoso ($N_2$) e hidrogênio gasoso ($H_2$), obtendo amônia ($NH_3$).
Durante o experimento, 28 g de nitrogênio reagem completamente, formando 34 g de amônia, sem sobra de reagentes. De acordo com a Lei de Conservação das Massas (Lei de Lavoisier), a massa de hidrogênio consumida nessa reação corresponde a:

**(a)** 3 g.

**(b)** 6 g.

**(c)** 14 g.

**(d)** 17 g.

**(e)** 62 g.

## Física

**17.** A manutenção da temperatura corporal na faixa ideal (em torno de 37 °C) é vital para o funcionamento das enzimas humanas. Durante a prática de exercícios físicos intensos, o corpo produz muito calor e utiliza a evaporação do suor como o principal mecanismo de resfriamento. Considere um atleta correndo em uma esteira, cujo organismo necessita dissipar calor através da evaporação do suor a uma taxa constante de 200 W para evitar a hipertermia.

Sabendo que o calor latente de vaporização da água à temperatura da pele é de aproximadamente 2400 J/g e que 1 W equivale a 1 J/s, a massa de suor que deve ser evaporada do corpo desse atleta ao longo de 1 hora contínua de corrida para garantir essa dissipação térmica é de:

**(a)** 5 g

**(b)** 30 g

**(c)** 300 g

**(d)** 1200 g

**(e)** 3000 g

**18.** Um hospital decidiu substituir monitores multiparamétricos antigos por modelos mais modernos e eficientes energeticamente, visando reduzir custos operacionais na UTI. Cada monitor antigo possuía potência de 250 W, enquanto o novo modelo consome 150 W. Na UTI, existem 20 monitores, que permanecem ligados 24 horas por dia. O custo da energia elétrica para o hospital é de R$ 0,75 por kWh. Considerando um período de 30 dias, qual será a economia mensal na conta de energia elétrica após a substituição dos equipamentos?

**(a)** R$ 720,00

**(b)** R$ 810,00

**(c)** R$ 900,00

**(d)** R$ 990,00

**(e)** R$ 1080,00

**19.** Na medicina do esporte, a análise da biomecânica do salto é fundamental para prevenir lesões articulares nos membros inferiores. Durante um treinamento pliométrico (saltos em caixas), um atleta de 75 kg deixa-se cair verticalmente, a partir do repouso, de uma plataforma que está a 1,25 m de altura em relação ao solo.

Para amortecer a queda e proteger seus joelhos, o atleta flexiona as pernas ao tocar o chão. Esse movimento de flexão faz com que o seu centro de massa demore exatamente 0,25 s para chegar ao repouso completo após o primeiro contato dos pés com o solo.

Considerando a aceleração da gravidade como $10\,m/s^2$ e desprezando a resistência do ar durante a queda, assinale a alternativa que indica corretamente a intensidade da força média exercida pelo solo sobre os pés do atleta durante o intervalo de tempo do amortecimento.

**(a)** 375 N

**(b)** 750 N

**(c)** 1500 N

**(d)** 2250 N

**(e)** 3750 N

**20.** Em um procedimento de eletroterapia, dois eletrodos planos e paralelos são posicionados sobre a pele de um paciente, separados por uma distância de 2,0 cm. Entre eles é aplicada uma diferença de potencial de 40 V, gerando um campo elétrico aproximadamente uniforme. Um íon positivo presente no fluido corporal possui carga elétrica de $3,2\text{x}10^{-19}C$ e encontra-se na região entre os eletrodos. Qual é a intensidade da força elétrica que atua sobre esse íon?

**(a)** $1,6\text{x}10^{-14}N$

**(b)** $3,2\text{x}10^{-15}N$

**(c)** $6,4\text{x}10^{-15}N$

**(d)** $3,2\text{x}10^{-16}N$

**(e)** $6,4\text{x}10^{-16}N$

**21.** Para calibrar um equipamento que emite ondas mecânicas para estimular tecidos lesionados, um técnico analisa o movimento oscilatório de uma partícula do meio. O gráfico abaixo representa a posição (em mm) de uma partícula do tecido em função do tempo *t*(em ms), devido à passagem da onda. Sabendo que o comprimento de onda utilizado pelo aparelho é de 8,0 mm, determine a velocidade de propagação da onda no tecido.

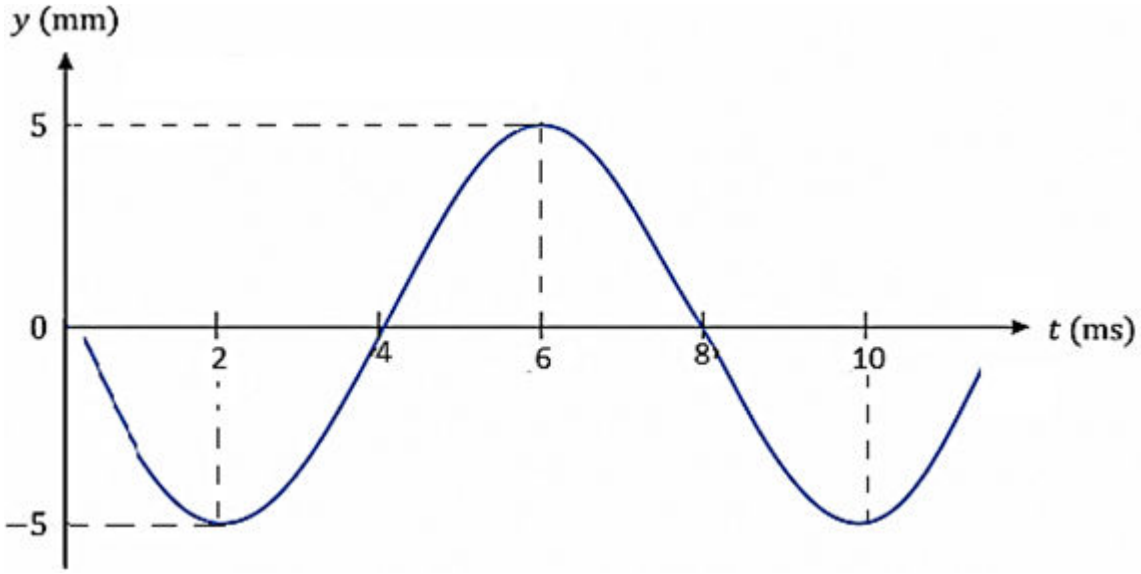


**(a)** 1 km/h

**(b)** 3,6 km/h

**(c)** 7,2 km/h

**(d)** 8 km/h

**(e)** 16 km/h

**22.** Durante um procedimento de fisioterapia hospitalar, um paciente está deitado sobre uma maca móvel de baixa fricção. Para auxiliar na reabilitação, o fisioterapeuta utiliza um dispositivo que lança suavemente um pequeno peso para o paciente segurar. Considere que: a massa do paciente com a maca é de 78 kg; o peso lançado tem massa de 2 kg; o peso é lançado horizontalmente com velocidade de 4 m/s em relação ao solo; o paciente inicialmente está em repouso e segura o peso ao recebê-lo. Desprezando quaisquer forças externas horizontais, após o paciente segurar o peso, qual será a velocidade do conjunto (paciente + maca + peso)?

**(a)** 0,05 m/s no sentido do lançamento

**(b)** 0,10 m/s no sentido oposto ao lançamento

**(c)** 0,20 m/s no sentido do lançamento

**(d)** 0,10 m/s no sentido do lançamento

**(e)** 0,20 m/s no sentido oposto ao lançamento

**23.** Em um equipamento médico de estimulação elétrica neuromuscular, utiliza-se um circuito para controlar a distribuição de corrente elétrica aplicada ao paciente. O circuito equivalente do sistema é representado na figura fornecida, em que todos os resistores possuem inicialmente resistência *R*, e a fonte mantém uma tensão constante *U*. Após uma atualização do equipamento, por questões de segurança, todos os resistores são substituídos por novos componentes de resistência *2R*, mantendo-se a configuração e a mesma tensão *U*. Considerando que a corrente total fornecida pela fonte no circuito inicial é $I_1$ e, após a substituição, passa a ser $I_2$, qual é a relação entre essas correntes?

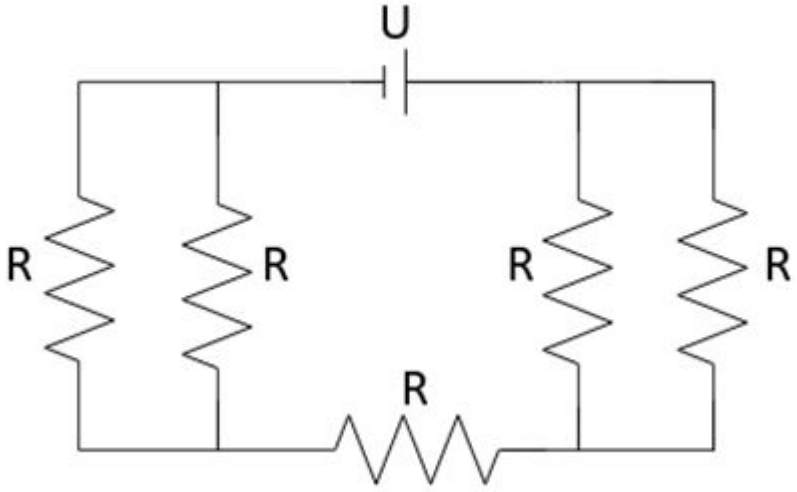


**(a)** $I_2 = \frac{1}{2} I_1$

**(b)** $I_2 = \frac{1}{4} I_1$

**(c)** $I_2 = I_1$

**(d)** $I_2 = 2I_1$

**(e)** $I_2 = \frac{1}{8} I_1$

**24.** Durante um exame de ultrassonografia, o sinal refletido por um tecido biológico é registrado ao longo do tempo. Considerando que, numa situação hipotética, a função a seguir representa a variação da amplitude (A) desse sinal em função do tempo (t).

$$A(t) = 2cos(2\pi t)$$

Sabendo que o sinal completa um ciclo a cada 1,0 s, qual é o valor da frequência angular dessa onda?

**(a)** $\pi rad/s$, pois corresponde à metade do ciclo completo.

**(b)** $2\pi rad/s$, pois está associado a uma oscilação completa em 1,0 s.

**(c)** $4\pi rad/s$, pois a frequência angular é o dobro da frequência da onda.

**(d)** $1rad/s$, pois o período da onda é igual a 1,0 s.

**(e)** $0,5\pi rad/s$, pois a frequência angular é inversamente proporcional ao tempo.

## Língua Portuguesa

**25.** Leia o trecho de uma matéria retirada do Portal Terra, sobre o uso de tecnologia na medicina, e responda à questão:

Uma declaração de consenso assinada por 211 especialistas na renomada revista científica JAMA apontou que todo médico em formação deveria desenvolver 19 competências distintas em saúde digital. O artigo, de 2025, confirma uma necessidade que, aos poucos, é percebida por instituições de ensino, com a introdução de inteligência artificial, bioestatística, wearables, internet das coisas e outras ferramentas e plataformas nos cursos de graduação.

No Brasil, em setembro, as Diretrizes Curriculares Nacionais do Curso de Graduação em Medicina incluíram as tecnologias digitais como competências essenciais. Os futuros médicos devem, por exemplo, “promover inovações tecnológicas relacionadas à assistência e à gestão em saúde de forma crítica, ética e eficiente”.

Pela primeira vez, diversas ferramentas e plataformas digitais foram citadas nas diretrizes. Entre elas, estão telemedicina, aprendizado de máquina, big data (análise de dados em larga escala) e redes neurais artificiais (modelos computacionais que identificam padrões a partir de grande volume de dados).

Fonte: Portal Terra. IA, redes neurais e big data: como 'medicina do amanhã' deve ser aprendida pelos futuros médicos. 3 fev. 2026. Disponível em: htts://www.terra.com.br/noticias/educacao/ia-redes-neurais-e-big-data-como-medicina-do-amanha-deve-ser-aprendida-pelos-futuros-medicos. Acesso em: 09 mar. 2026.

No trecho, a sequência “de forma crítica, ética e eficiente” exerce a função de:

**(a)** Apresentar três possibilidades equivalentes, das quais uma precisa ser atendida.

**(b)** Relativizar a importância das inovações tecnológicas no campo da saúde.

**(c)** Estabelecer critérios cumulativos que delimitam o modo adequado de incorporar a inovação.

**(d)** Introduzir uma contraposição entre valores humanísticos e resultados técnicos.

**(e)** Indicar a progressão temporal na adoção das tecnologias.

**26.** Leia o trecho a seguir, sobre a plataformização da sociedade, derivado de um artigo seminal publicado em 2020:

A plataformização é definida como a penetração de infraestruturas, processos econômicos e estruturas governamentais das plataformas digitais em diferentes setores econômicos e esferas da vida. Ela também envolve a reorganização de práticas e imaginários culturais em torno dessas plataformas. A partir do exemplo de app stores, mostramos como essa definição pode ser empregada em pesquisas empíricas.

Fonte: Van Dijck, José; Poell, Thomas; De Waal, Martijn. Plataformização. Revista Fronteiras - estudos midiáticos, v. 22, n. 1), 2020, p. 2-10. Disponível em: https://revistas.unisinos.br/index.php/fronteiras/article/view/fem.2020.221.01/60747734. Acesso em: 02 maio 2026.

Considerando a construção semântica do texto, assinale a alternativa cuja interpretação é a mais adequada ao conceito de “plataformização”:

**(a)** O fenômeno da plataformização é descrito como consequência inevitável da evolução tecnológica, caracterizada principalmente pela substituição gradual de estruturas tradicionais por ambientes digitais mais eficientes.

**(b)** O texto sugere que a atuação das plataformas digitais ultrapassa o domínio técnico-operacional, influenciando também formas de organização social, produção de sentidos e estruturas institucionais.

**(c)** A reorganização dos “imaginários culturais” indica que as plataformas digitais passam a controlar integralmente os processos culturais e simbólicos das sociedades contemporâneas.

**(d)** Ao mencionar “diferentes setores econômicos”, o texto restringe o conceito de plataformização aos impactos provocados pelas plataformas no mercado financeiro e empresarial.

**(e)** O uso da expressão “esferas da vida” evidencia que a plataformização ocorre de maneira igualmente distribuída em todos os contextos sociais.

**27.** O texto a seguir trata-se de um meme divulgado nas redes sociais. Todas as alternativas explicam os recursos utilizados no texto, **excet**o:




Fonte: Instagram. *Página pessoal de Pedro Vinicio.* Disponível em: https://www.instagram.com/pedrovinicio80/. Acesso em: 08 maio 2026.

**(a)** O gênero textual meme favorece o uso da variação linguística informal, o que potencializa o efeito de humor.

**(b)** Um dos recursos utilizados para efeito humorístico é reforçado pela linguagem visual das rasuras no texto.

**(c)** A ausência de vírgula antes de “mas” cria uma ambiguidade que compromete a compreensão do texto, tendo em vista que infringe a norma culta da língua portuguesa.

**(d)** A combinação entre linguagem visual e verbal é típica do gênero meme.

**(e)** O verbo “virão” está no futuro do presente do modo indicativo e concorda com o sujeito “dias melhores”, indicando uma ação que ainda vai acontecer.

**28.** Leia com atenção o trecho seguinte e responda à questão:

**Eduardo Paes aplica primeira dose de Ozempic no SUS do Rio**

A prefeitura do Rio inaugurou nesta quarta-feira o Super Centro de Saúde da Zona Oeste, em Campo Grande. No local, onde passa a funcionar o Centro Especializado em Obesidade e Metabolismo, o próprio prefeito Eduardo Paes aplicou a primeira dose de Ozempic (nome comercial da semaglutida, princípio ativo do medicamento contra o diabetes, usado no tratamento contra a obesidade) na rede pública de saúde carioca.

Fonte: O Globo. Eduardo Paes aplica primeira dose de Ozempic no SUS do Rio. 18 mar. 2026. Disponível em: https://oglobo.globo.com/rio/noticia/2026/03/18/eduardo-paes-aplica-primeira-dose-de-ozempic-no-sus-do-rio.ghtml. Acesso em: 19 mar. 2026.

A menção à aplicação da “primeira dose” pelo gestor público contribui discursivamente para:

**(a)** Produzir um efeito de legitimação e visibilidade institucional da medida adotada.

**(b)** Associar a ação a um ato simbólico isolado.

**(c)** Reforçar a dimensão técnica, deslocando o foco da gestão para o campo clínico.

**(d)** Indicar que a política de saúde está restrita a ações pontuais e não estruturadas.

**(e)** Sugerir que o acesso ao medicamento será limitado a casos excepcionais.

**29.** Considere o texto jornalístico a seguir:

**Anvisa emite alerta para risco de pancreatite aguda associada ao uso indevido de canetas emagrecedoras**

Agência Nacional de Vigilância Sanitária (Anvisa) emitiu um alerta de farmacovigilância para ressaltar os riscos do uso indevido de medicamentos agonistas do receptor GLP 1 - classe que inclui a dulaglutida, a liraglutida, a semaglutida e a tirzepatida. Embora o risco já conste nas bulas aprovadas no Brasil, as notificações têm aumentado no cenário internacional e nacional, o que exige reforço das orientações de segurança.

Conhecidos popularmente como “canetas emagrecedoras”, esses medicamentos devem ser utilizados exclusivamente conforme as indicações aprovadas em bula e sob prescrição e acompanhamento de profissional habilitado.

Fonte: ANVISA. Anvisa emite alerta para risco de pancreatite aguda associada ao uso indevido de canetas emagrecedoras. 09 fev. 2026. Disponível em: https://www.gov.br/anvisa/pt-br/assuntos/noticias-anvisa/2026/anvisa-emite-alerta-para-risco-de-pancreatite-aguda-associada-ao-uso-indevido-de-canetas-emagrecedoras. Acesso em: 13 abr. 2026.

A escolha dos termos “alerta”, “risco” e “uso indevido” no texto:

**(a)** Atribui causalidade direta e comprovada entre o uso regular do medicamento e o desenvolvimento da doença.

**(b)** Relativiza a gravidade do problema ao sugerir que os efeitos adversos são raros clinicamente.

**(c)** Desloca a responsabilidade interina para os fabricantes, ao associar o risco à formulação do produto.

**(d)** Enfatiza a dimensão preventiva da comunicação institucional, destacando a possibilidade de ocorrência do evento adverso, sem afirmar sua inevitabilidade.

**(e)** Estabelece uma oposição entre o uso terapêutico e o uso estético, sem relação com a segurança sanitária.

**30.** Em relação ao trecho seguinte, assinale a alternativa correta:

**Em seis meses, Brasil importou insumos suficientes para produzir 25 milhões de doses de tirzepatida manipulada; Anvisa quer endurecer regras**

O Brasil importou mais de 130 kg de insumos farmacêuticos ativos (IFAs) para a produção de tirzepatida nos últimos seis meses. O volume é suficiente para a produção de cerca de 25 milhões de doses de canetas manipuladas no país.

No Brasil, além dos produtos industrializados com registro sanitário, a legislação também permite a chamada forma magistral - quando farmácias de manipulação produzem o medicamento sob demanda, a partir desses insumos.

[...]

Com isso, a Anvisa quer endurecer as regras para a manipulação. Uma atualização da norma que permite a produção do medicamento em farmácias de manipulação vai ser revista.

Fonte: Portal G1. Em seis meses, Brasil importou insumos suficientes para produzir 25 milhões de doses de tirzepatida manipulada; Anvisa quer endurecer regras. 06 abr. 2026. Disponível em: https://g1.globo.com/saude/noticia/2026/04/06/anvisa-endurece-regras-para-importacao-e-manipulacao-de-canetas-emagrecedoras.ghtml. Acesso em: 13 abr. 2026.

A escolha do verbo “endurecer” na expressão “Anvisa quer endurecer as regras”:

**(a)** Sugere arbitrariedade da ação regulatória, sem justificativa técnica.

**(b)** Indica ruptura com políticas anteriores, sem continuidade normativa.

**(c)** Neutraliza o impacto das medidas ao utilizar linguagem metafórica.

**(d)** Atribui responsabilidade exclusiva ao setor privado pelo problema descrito.

**(e)** Constrói uma imagem de reforço institucional diante de um cenário de risco sanitário.

## Literatura Brasileira

**31.** Leia a atentamente o trecho da obra “Dom Casmurro”, de Machado de Assis, e, em seguida, responda corretamente ao questionamento:

"*Nisto olhei para o muro, o lugar em que ela estivera riscando, escrevendo ou esburacando, como dissera a mãe. Vi uns riscos abertos, e lembrou-me o gesto que ela fizera para cobri-los. Então quis vê-los de perto, e dei um passo. Capitu agarrou-me, mas, ou por temer que eu acabasse fugindo, ou por negar de outra maneira, correu adiante e apagou o escrito. Foi o mesmo que acender em mim o desejo de ler o que era.*" (ASSIS, Machado de. Dom Casmurro. Capítulo XIII).

Na conjuntura do livro Dom Casmurro, de Machado de Assis, e tendo em vista os métodos narrativos inovadores que consolidaram sua posição como mestre do Realismo e precursor do Modernismo brasileiro, é possível afirmar que a postura de Capitu e a reação do narrador Bento Santiago, expostos no fragmento acima, evidenciam:

**(a)** A obediência de Capitu aos desejos de Bentinho, demonstrada pelo fato dela apagar o muro para não desagradar as determinações religiosas da mãe do rapaz.

**(b)** A natureza lúdica e infantil do relacionamento, em que o gesto de escrever no muro é somente um divertimento de criança sem consequências para a evolução da trama amorosa.

**(c)** A elaboração da ambiguidade e do enigma ao redor de Capitu, cujas ações — entre o revelar e o esconder — manipulam a curiosidade e a aspiração do narrador.

**(d)** A comprovação definitiva da dissimulação de Capitu, que desde criança já planejava ocultar de Bento Santiago seus verdadeiros propósitos de traição.

**(e)** O embate de classes sociais, retratado pelo muro, que atua como um obstáculo insuperável entre o caminho de seminarista de Bento e a origem simples de Capitu.

**32.** A trajetória de vida de Anna Lins dos Guimarães Peixoto Bretas, conhecida pelo pseudônimo Cora Coralina (1889-1985), é singular na literatura brasileira, se mostrando uma caminhada nobre e enriquecedora, onde várias pessoas de diferentes idades e épocas se apropriaram dos mais variados discursos de Cora. Sobre sua vida e produção literária, assinale a alternativa correta:

**(a)** Sua grande consagração literária aconteceu de maneira extremamente rápida, ainda na juventude em Goiás, o que a tornou a principal voz do Modernismo de 1922 ao lado de nomes como Tarsila do Amaral.

**(b)** Após décadas vivendo no estado de São Paulo, Cora retornou à sua cidade natal, Goiás Velho, onde passou a residir na "Casa Velha da Ponte", conciliando o trabalho de doceira com a publicação de seus livros mais conhecidos já em idade avançada.

**(c)** A temática de sua obra é estritamente urbana e com viés direcionado aos grandes centros, focada nas transformações industriais de São Paulo, ignorando totalmente as tradições e o cotidiano do interior goiano.

**(d)** Cora Coralina em suas obras se distancia da sensibilidade, e foi uma poetiza que se recusou a utilizar o verso livre, mantendo-se fiel às estruturas rígidas do Parnasianismo e à métrica clássica durante toda a sua carreira, o que a distancia.

**(e)** Sua obra foi descoberta e impulsionada por intelectuais europeus, uma vez que a crítica literária brasileira da época, liderada por Carlos Drummond de Andrade, ignorou sua produção até após sua morte.

**33.** A escritora Clarice Lispector (1920-1977) é tida como uma das principais referências da literatura brasileira do século XX, fazendo parte da conhecida "Geração de 45"- que marcou o retorno ao rigor formal, antissentimentalismo e intensa experimentação estética - do Modernismo. Sendo assim, a respeito da sua trajetória biográfica e sua proposição estética, marque a opção correta:

**(a)** Clarice Lispector Nasceu na Ucrânia e foi naturalizada brasileira, ela sempre recusou a marca de "escritora estrangeira", declarando que seu autêntico idioma era o português, língua na qual construiu uma obra centrada na investigação psicológica e na epifania.

**(b)** Sua trajetória literária foi alavancada pelo engajamento na política por meio do Partido Comunista, o que a conduziu a produzir obras de potente traço regionalista e determinista, como *A Hora da Estrela*, centrada na luta de classes e na invisibilidade social.

**(c)** Clarice Lispector antes de se tornar escritora, trabalhou como diplomata de carreira no Itamaraty, tornando-se a primeira mulher a comandar uma embaixada brasileira na Europa, experiência que serviu de base para seus romances de aventura.

**(d)** Clarice Lispector é categorizada pela crítica como uma autora estritamente realista, cujos escritos esquivam-se da corrente de consciência e privilegiam o relato objetivo dos panoramas urbanos do Rio de Janeiro, sem investidas no universo interior das personagens.

**(e)** A escritora começou sua trajetória pública como administradora de empresas em Paris, onde residiu durante todo seu ciclo produtivo, retornando ao Brasil apenas para o lançamento de algumas obras literárias.

**34.** Leia atentamente o trecho abaixo, extraído da obra “*A Hora da Estrela*”, de Clarice Lispector. Em seguida, responda ao questionamento:

"*Então ao dar o passo de descida da calçada para atravessar a rua, o Destino (explosão) sussurrou veloz e guloso: é agora, é já, chegou a minha vez! E enorme como um transatlântico o Mercedes amarelo pegou-a - e neste mesmo instante em algum único lugar do mundo um cavalo como resposta empinou-se em gargalhada de relincho*." (LISPECTOR, Clarice. A Hora da Estrela. Rio de Janeiro: Rocco, 1ª ed. 2020.)

Por meio da leitura do fragmento acima, é possível perceber o relato de um episódio trágico, irônico e importante na trajetória de Macabéa, episódio esse que define a obra. Diante dessa premissa, e tendo em vista a linguagem e a estrutura narrativa de *A Hora da Estrela*, analise as afirmações abaixo e assinale a alternativa correta:

**(a)** É possível afirmar que a equiparaçâo do Mercedes-Benz a um "transatlântico" fortalece de maneira expressiva a disparidade entre a fragilidade da personagem principal e a força brutal do progresso urbano, indicando que o falecimento de Macabéa é um acontecimento de grande impacto social rápido e transformador.

**(b)** A utilização do parêntese "(explosão)" depois da palavra "Destino" atua como uma pausa metalinguística que aponta para o instante em que o narrador, Rodrigo S.M., enfim perde o domínio sobre sua criação, consentindo que o acaso prevaleça na narrativa.

**(c)** A "gargalhada de relincho" do cavalo determina algo irracional que satiriza a futilidade da morte de Macabéa, confirmando ao acontecimento uma dimensão que ultrapassa o realismo social para alcançar o plano do mito e do grotesco.

**(d)** O "sussurro veloz e guloso" do destino descreve uma personificação que remove a responsabilidade do motorista do veículo, servindo como uma crítica de Clarice Lispector à impunidade das elites brasileiras, retratadas pelo sofisticado automóvel amarelo.

**(e)** O instante do atropelamento simboliza a falha da epifania clariceana, pois, ao contrário de outras protagonistas da autora, Macabéa falece sem alcançar qualquer espécie de autoconhecimento ou entendimento sobre sua própria vida.

## Matemática

**35.** Em um projeto de engenharia acústica, a modelagem da absorção de ondas sonoras em um novo material sintético resultou em uma função polinomial:

$$P(x) = x^3 - 12x^2 + kx - 28$$

Em que as raízes desse polinômio representam frequências de ressonância específicas do material, medidas em hertz. Durante os testes laboratoriais, os engenheiros identificaram uma propriedade fundamental: as três frequências de ressonância (raízes de P(x)) estão em uma Progressão Aritmética (PA). Sabe-se, ainda, que todas as raízes são números reais. Com base nessas informações, o valor da constante k que satisfaz as condições do projeto é:

**(a)** 24

**(b)** 36

**(c)** 39

**(d)** 44

**(e)** 48

**36.** Em um laboratório de pesquisas aplicadas em biomateriais, um pesquisador analisa a eficiência de dois novos tipos de polímeros biodegradáveis, Polímero A e Polímero B, para uso em próteses ósseas. Após uma série de testes de degradação térmica, constatou-se que:

- A probabilidade de um lote do Polímero A apresentar a resistência térmica desejada é de 0,80.
- A probabilidade de um lote do Polímero B apresentar essa mesma resistência é de 0,70.

O pesquisador decide realizar um experimento final utilizando um lote de cada polímero. Sabe-se que o comportamento de um material é independente do comportamento do outro. Qual é a probabilidade de que pelo menos um dos dois lotes testados apresente a resistência térmica desejada?

**(a)** 0,06

**(b)** 0,24

**(c)** 0,56

**(d)** 0,94

**(e)** 1,50

**37.** O custo de produção (C) de polpa de fruta em uma agroindústria familiar segue a função $C(q) = 0,5q^2 - 10q + 100$ , onde q é a quantidade produzida em toneladas. Sobre essa função, afirma-se que:

**(a)** Existe um valor de produção que minimiza o custo, pois o coeficiente do termo quadrático é positivo (a > 0).

**(b)** O custo será sempre decrescente, pois o coeficiente b é negativo.

**(c)** O custo mínimo ocorre quando a produção é zero, devido ao coeficiente c.

**(d)** A função não possui raízes reais, o que significa que o lucro é infinito.

**(e)** O custo máximo ocorre quando q = 10 toneladas.

**38.** Um arquiteto está projetando um reservatório de água para um novo condomínio sustentável. No projeto técnico, o reservatório é representado por um paralelepípedo retângulo em uma maquete construída na escala 1:50. Nessa maquete, as dimensões do reservatório são 10 cm de comprimento, 8 cm de largura e 5 cm de altura. Para atender às normas de segurança contra incêndio da prefeitura local, o reservatório real deve ter uma capacidade mínima de 45.000 litros. Considerando que as paredes do reservatório têm espessura desprezível, o volume do reservatório real projetado pelo arquiteto é:

**(a)** inferior ao mínimo exigido pela prefeitura em 5.000 litros.

**(b)** exatamente igual ao mínimo exigido pela prefeitura.

**(c)** superior ao mínimo exigido pela prefeitura em 5.000 litros.

**(d)** superior ao mínimo exigido pela prefeitura em 2.500 litros.

**(e)** superior ao mínimo exigido pela prefeitura em 50.000 litros.

## Língua Estrangeira (Inglês)

As questões 39 e 40 se referem ao trecho a seguir, publicado pela Fox News, canal de notícias estadunidense.

**Coffee is America's most popular beverage, and 86% of America's weekly coffee drinkers consume their cup of Joe in the morning, according to the New York City-based National Coffee Association (NCA).**

Yet the beloved beverage gives some people a false sense of alertness by temporarily masking lifestyle habits that made them feel the need for coffee in the first place, experts claim.

"You can think of it like a roller coaster: What goes up must come down," Lisa Moskovitz, a registered dietitian, founder of NY Nutrition Group and author of "The Core 3 Healthy Eating Plan," told Fox News Digital.

Fonte: Fox News. Your morning coffee could be making you more tired, experts warn: 'Like a roller coaster'. 2026. Disponível em: https://www.foxnews.com/food-drink/your-morning-coffee-could-making-you-more-tired-experts-warn-like-roller-coaster. Acesso em: 9 maio 2026.

**39.** A expressão “false sense of alertness” pode ser compreendida como:

**(a)** Um estado permanente de concentração mental.

**(b)** Uma sensação ilusória de estar desperto e disposto.

**(c)** Um efeito medicinal comprovado cientificamente.

**(d)** Uma condição causada por doenças cardíacas.

**(e)** Um aumento real e duradouro da energia corporal.

**40.** A expressão “What goes up must come down” sugere que:

**(a)** O consumo de café deve ser evitado em qualquer situação.

**(b)** Os efeitos estimulantes da cafeína são permanentes.

**(c)** O café provoca aumento imediato da pressão arterial em todas as pessoas.

**(d)** A cafeína elimina o cansaço do organismo.

**(e)** A energia causada pela cafeína tende a ser seguida por queda de disposição.

Leia o texto seguinte e responda às questões 41 e 42:

**GLP-1 drugs protect against new or worsening addictions, large study shows**

March 4 (Reuters) - Ozempic, Mounjaro and other GLP-1 drugs for diabetes can prevent new substance use disorders and alleviate existing addictions, according to findings from a large study of U.S. military veterans.

The protective effect was seen across a wide variety of addictive and habit-forming substances, including cocaine, opioids, alcohol, nicotine and cannabis, adding further evidence to a phenomenon previously flagged in smaller studies.

[...]

The 124,001 participants without a history of substance abuse who were taking GLP-1 drugs had 14% lower odds of developing a new substance use disorder over the following three years than the 400,816 similar patients prescribed SGLT-2 inhibitors.

GLP-1 drugs reduced the odds of new alcohol-use disorders by 18%, cannabis-use disorders by 14%, cocaine use by 20%, nicotine use by 26%, and opioid use by 25%, the researchers found.

Among 81,617 patients with existing substance-use disorders, the odds of related emergency department visits during the next three years were 31% lower for those on GLP-1s. GLP-1 drugs also reduced related hospital admissions by 26% versus the SGLT-2s, related deaths by 50%, drug overdoses by 39%, and suicidal ideation or attempt by 25%.

Fonte: Reuters. GLP-1 drugs protect against new or worsening addictions, large study show. 4 mar. 2026. Disponível em: http://reuters.com/business/healthcare-pharmaceuticals/glp-1-drugs-protect-against-new-or-worsening-addictions-large-study-shows-2026-03-04/. Acesso em: 08 mar. 2026.

**41.** A expressão “had 14% lower odds of developing a new substance use disorder” indica que os participantes:

**(a)** Tiveram maior probabilidade de desenvolver transtornos.

**(b)** Não apresentaram nenhuma diferença em relação ao outro grupo.

**(c)** Foram diagnosticados com transtornos mais graves.

**(d)** Abandonaram o tratamento ao longo do estudo.

**(e)** Apresentaram redução na chance de desenvolver novos transtornos.

**42.** O termo “among” em “Among 81,617 patients with existing substance-use disorders…” estabelece uma relação de:

**(a)** Causa

**(b)** Contraste

**(c)** Inclusão

**(d)** Consequência

**(e)** Oposição

## Geografia

**43.** O domínio dos Mares de Morros, suporte da Floresta Latifoliada Tropical, apresenta uma vulnerabilidade intrínseca relacionada à sua gênese geomorfológica. A decomposição química profunda das rochas cristalinas, sob condições de clima quente e úmido, gera mantos de intemperismo (regolitos) que podem atingir dezenas de metros de profundidade. Quando a cobertura vegetal original é removida para a ocupação urbana, o solo perde sua coesão natural e a capacidade de interceptação da água das chuvas, tornando-se suscetível a movimentos de massa catastróficos que vitimam populações em áreas de risco.

Adaptado de: AB'SÁBER, A. N. Os domínios de natureza no Brasil. São Paulo: Ateliê Editorial, 2003.

A análise geomorfológica de Ab'Sáber destaca a fragilidade dos "Mares de Morros" frente à ocupação antrópica. No contexto das metrópoles da fachada atlântica brasileira, o principal processo que catalisa desastres geológicos em encostas ocupadas é:

**(a)** A compactação do solo para a agricultura de subsistência em áreas de várzea

**(b)** A lixiviação natural em áreas de depressões periféricas de clima semiárido.

**(c)** O plantio de espécies exóticas que estabilizam naturalmente os taludes de alta declividade.

**(d)** A remoção da vegetação e a impermeabilização do solo, que elevam a pressão hidrostática no manto de intemperismo.

**(e)** A sedimentação acelerada em canais fluviais localizados em planícies de inundação.

**44.** A matriz elétrica brasileira é uma das mais limpas do mundo, com forte participação da fonte hídrica. Contudo, a expansão das fontes solar e eólica tem reconfigurado o setor, trazendo novos desafios para o Sistema Interconectado Nacional (SIN). O planejamento energético atual busca a diversificação para mitigar a vulnerabilidade do sistema frente a eventos climáticos extremos e períodos de estiagem prolongada, garantindo a segurança do suprimento para os setores produtivo e residencial.

Adaptada de: Brasil. Ministério de Minas e Energia. Balanço Energético Nacional - BEN, 2024.

O avanço das energias renováveis não convencionais no Brasil, conforme o Ministério de Minas e Energia, contribui para a resiliência do sistema nacional ao:

**(a)** Diversificar a oferta e reduzir a dependência exclusiva do regime de chuvas para a geração hidrelétrica.

**(b)** Reestruturar a base térmica do sistema para operar exclusivamente durante o horário de pico das fontes intermitentes.

**(c)** Centralizar a geração energética nas regiões consumidoras, reduzindo as perdas técnicas nas linhas de transmissão interestaduais.

**(d)** Reduzir o custo operacional das indústrias nacionais que utilizam prioritariamente o carvão mineral.

**(e)** Impedir a exploração de novas jazidas de hidrocarbonetos na camada Pré-Sal por questões ambientais.

**45.** A transição demográfica no Brasil apresenta características singulares devido à velocidade da queda nas taxas de fecundidade. Diferente da transição europeia, o envelhecimento populacional brasileiro ocorre antes de o país consolidar níveis elevados de renda e proteção social. Essa 'transição acelerada' gera uma pressão sobre o sistema de saúde, que precisa se adaptar a um novo perfil epidemiológico, onde as doenças crônico-degenerativas ganham relevância sobre as doenças transmissíveis.

Adaptada de: IBGE. Projeções da População. Rio de Janeiro: IBGE, 2023.

Considerando a dinâmica demográfica e epidemiológica brasileira descrita pelo IBGE, o principal desafio estrutural para o Sistema Único de Saúde (SUS) nas próximas décadas reside na:

**(a)** Manutenção do foco prioritário em campanhas de vacinação infantil para conter epidemias agudas.

**(b)** Redução dos gastos públicos com oncologia e geriatria devido ao aumento do bônus demográfico.

**(c)** Readequação da rede de assistência para lidar com o aumento de morbidades de longo prazo típicas de populações idosas.

**(d)** Expansão de políticas de incentivo à natalidade para reverter a tendência de envelhecimento em curto prazo.

**(e)** Queda da razão de dependência, o que anula a necessidade de reformas no financiamento da seguridade social.

**46.** A globalização divide tanto quanto une; ela divide à medida que une. O capital, as mercadorias e a informação circulam livremente pelo espaço globalizado, ignorando fronteiras nacionais. No entanto, o mesmo processo que celebra a mobilidade cria novos muros para aqueles que não possuem os meios de consumo. Vivemos em um mundo onde alguns são 'turistas' globais, bem-vindos em qualquer lugar, enquanto outros são vistos como intrusos, contidos por fronteiras cada vez mais rígidas.

Adaptado de: BAUMAN, Zygmunt. Globalização: as consequências humanas. Rio de Janeiro: Jorge Zahar Ed., 1999.

A globalização é um processo complexo que integra a economia mundial por meio de fluxos de informações, capitais e mercadorias. Com base no texto e nos conhecimentos sobre o tema, identifique a afirmação correta:

**(a)** A globalização é impulsionada pela revolução nos transportes e nas telecomunicações, permitindo a aceleração dos fluxos de mercadorias e a integração de mercados em uma rede global.

**(b)** A integração econômica global promoveu a autossuficiência das nações, reduzindo a dependência entre os países e incentivando a produção interna de todo consumo tecnológico.

**(c)** O processo de globalização eliminou as desigualdades socioespaciais, garantindo que a livre circulação de trabalhadores entre as fronteiras ocorra com a mesma facilidade que o fluxo de capitais financeiros.

**(d)** A globalização é um fenômeno restrito ao comercio de bens primários, não exercendo influência sobre os hábitos culturais, o consumo de informações ou a organização das cadeias produtivas globais.

**(e)** O fortalecimento das redes digitais e do e-commerce substituiu integralmente a necessidade de fluxos físicos de mercadorias, tornando os portos e as ferrovias obsoletos na economia contemporânea.

## História

**47.** Refletindo sobre o movimento de descolonização da África no século XX, uma historiadora brasileira observou que, junto aos movimentos de libertação, “cresceu a ideia de uma unidade africana, só possível de ser criada a partir dos efeitos da colonização, e que foi batizada com o nome de “pan-africanismo”. (SOUZA, Marina de Mello e. África e Brasil africano. São Paulo: Ática, 2007. p. 167). A partir da reflexão de Marina de Mello e Souza sobre o movimento de descolonização da África e sobre o “panafricanismo”, podemos concluir que estão corretas as alternativas:

I - Na base do “panafricanismo” encontrava-se o sentimento anticolonial e a valorização das características culturais próprias das sociedades africanas e afro-americanas, formadas a partir da diáspora atlântica.

II - A ideia de “negritude” contribui para os africanos pensarem a África como uma unidade cultural, a partir da qual possam agir juntos para a superação do colonialismo e dos seus efeitos negativos.

III - O termo “negritude” foi apropriado pelos movimentos negros para sinalizar valores ligados à sua cultura, conscientização, história e empoderamento.

IV - A ideia de negritude é fruto do contato com o Ocidente, com a escravidão, com a dominação colonial e com o racismo.

V - Em torno do panafricanismo e da negritude, os africanos se engajaram na luta pelo fim do colonialismo.

**(a)** I e IV, apenas.

**(b)** II e V, apenas.

**(c)** I, II, e IV, apenas.

**(d)** II, III e V, apenas.

**(e)** Todas alternativas estão corretas.

**48.** A época medieval recebeu dos ingleses uma denominação que ficou famosa: "*Dark Ages"*, ou 'Idade das Trevas', "das Sombras". No século XIX, tal forma pejorativa de identificar a Idade Média foi aos poucos sendo revertida e, no século XX, historiadores importantes mostraram a riqueza e a importância cultural desse período. Esta ponderação está correta uma vez que:

I – A Idade Média viu surgirem avanços técnicos importantes como o arado, bem como uma robusta produção filosófica.

II – A Idade Média, ao fortalecer o poder da nobreza, contribuiu para enfraquecer o regime de poder absolutista dos Reis.

III – A Idade Média foi a matriz de algumas das atuais redes urbanas europeias, embora esta urbanização não tenha sido uniforme.

IV – O sistema de ensino universitário começou a constituir-se durante a Idade Média, surgindo instituições como as Universidades de Bolonha e Paris, por exemplo.

V – Ao longo da Idade Média, as línguas vernáculas (línguas comuns, do povo) foram sendo extintas em favor do latim que pode, desta maneira, chegar aos nossos tempos.

Verifique entre as alternativas abaixo estão corretas:

**(a)** I e II, apenas.

**(b)** II e V, apenas.

**(c)** III, IV e V, apenas.

**(d)** I, III e IV, apenas.

**(e)** Todas as alternativas.

**49.** O conceito de Democracia é originário da Grécia antiga, estando especialmente ligado à cidade de Atenas. Em *História da Guerra do Peloponeso,* o general e historiador ateniense Tucídides, reflete sobre ela escrevendo que: “Vivemos uma forma de governo que não se baseia nas instituições de nossos vizinhos; ao contrário servimos de modelo a alguns (...). Nela, “no tocante às leis todos são iguais para a solução de suas divergências privadas (...) quando se trata de escolher (se é preciso distinguir em qualquer setor), não é o fato de pertencer a uma classe, mas o mérito que dá acesso aos postos mais honrosos”. Adaptado de: Oração fúnebre de Péricles, 430 a.C. in: Tucídides. **História da Guerra do Peloponeso**. Brasília: Editora da UnB, 2001, p. 109).

Se buscarmos estabelecer relações entre a Democracia atual e a ateniense, podemos concluir que:

I - Na concepção dos gregos a palavra expressa literalmente o poder do “demos” ou do povo, embora muitas pessoas fossem excluídas das decisões políticas.

II – Na democracia ateniense e na democracia contemporânea a cidadania é direito de homens e mulheres, mas os gregos excluíam dela os estrangeiros.

III – Nos regimes democráticos contemporâneos o princípio da isonomia é essencial; não sendo assim entre os atenienses, na Antiguidade.

IV - A Democracia atual e a ateniense apresentam significativas diferenças quanto à forma de participação e definição de cidadania.

V - Os regimes democráticos atuais apresentam constituições e tribunais que devem protegê-los.

Entre as afirmações acima, estão corretas as seguintes:

**(a)** I e II, apenas.

**(b)** III e IV, apenas.

**(c)** II, III e V, apenas.

**(d)** I, IV e V, apenas.

**(e)** Todas alternativas estão corretas.

**50.** O historiador francês Serge Gruzinski, em uma obra chamada “As Quatro Partes do Mundo” chamou a atenção para o que teria sido o “primeiro processo de globalização”, constituído a partir da colonização europeia na Idade Moderna, entre o final dos séculos XV e o final do século XVIII (Gruzinski, Serge. **As Quatro Partes do Mundo**: História de uma Mundialização. SP: Edusp, 2014).

Podemos concordar com afirmação do autor se concluirmos que:

**I –** Desde seus passos iniciais, este “primeiro processo de globalização” teve como protagonistas os principais reinos europeus: Inglaterra, França, Itália, Portugal e Espanha.

**II –** A expansão colonial europeia da Idade Moderna oportunizou o surgimento de um mercado verdadeiramente global, em que estavam conectados Europa, África, América e Ásia.

**III –** O processo de globalização estimulado pelo colonialismo, assegurou aos reinos ibéricos (Portugal e Espanha) um lugar de destaque no desenvolvimento da Primeira Revolução Industrial.

**IV –** As conexões envolvidas neste processo de “mundialização” se referem certamente ao âmbito material de trocas (bens e produtos), mas também à outras dimensões, como no campo das ideias.

**V -** O processo de conexões mundiais derivado do colonialismo moderno levou, também, à circulação de mão de obra: índios escravizados para a Europa, e africanos escravizados para a América.

Entre as afirmações acima, estão corretas as seguintes:

**(a)** II e IV, apenas.

**(b)** I e III, apenas.

**(c)** I, II e IV, apenas.

**(d)** II, III e V, apenas.

**(e)** Todas alternativas.

## Redação

**REDAÇÃO EM LÍNGUA PORTUGUESA**

**INSTRUÇÕES**

1. O texto deverá ter, no máximo, 25 (vinte e cinco) linhas, e no mínimo, 20 (vinte) linhas. Textos que não atingirem 20 linhas serão eliminados.

2. As alternativas propostas apresentam coletâneas que mantêm uma linha temática. Consulte as coletâneas e utilize-as segundo as instruções específicas dadas para a alternativa. Não as copie.

3. Ao elaborar sua redação, você poderá utilizar-se também de outras informações que julgar relevantes para o desenvolvimento da temática escolhida, desde que estejam, essencialmente, relacionadas.

4. Na redação final você deverá ater-se ao seguinte:

a) indique a alternativa escolhida;

b) dê um título à sua redação conforme a alternativa que você escolheu;

c) use caneta de tinta azul ou preta.

5. Qualquer redação, por mais bem feita que seja, terá nota zero se fugir das temáticas propostas; se for cópia dos trechos apresentados nas coletâneas; se for ilegível ou apresentar desconhecimento da norma padrão e manejo da modalidade escrita, acarretando total comprometimento do texto produzido. A redação também será penalizada se não corresponder ao tipo de texto escolhido.

**ORIENTAÇÃO GERAL**

Seguem-se duas propostas/temas para, dentre elas, escolher uma para a sua redação. Preste atenção ao assunto que é solicitado. A valorização do seu texto dependerá de sua relação direta com o tema, com a montagem do texto, com a coerência, com a coesão e, principalmente, com os argumentos que você utilizar para convencer o seu leitor de que o seu ponto de vista é o melhor. Observe atentamente as orientações que acompanham cada alternativa.

Leia atentamente os tópicos abaixo a fim de verificar qual deles se enquadra melhor aos seus conhecimentos, pois sua redação não deverá fugir e nem transgredir o tema proposto. Feito isso, escolha o tópico que deverá ser desenvolvido de forma clara e objetiva.

**TEMA A** TEXTO 1

“Imagine alguém tentando manter a calma em meio a fofocas, disputas de poder e risco constante de perder tudo. Essa foi a realidade de Seneca, um dos grandes nomes do estoicismo romano, que transformou momentos de exílio, medo e violência política em reflexão sobre como viver com dignidade.”(...)“O estoicismo parte da ideia de que o bem verdadeiro está na virtude, não em dinheiro, fama ou prazer. Tudo aquilo que foge ao nosso controle — sucesso, reconhecimento ou mesmo a saúde — é secundário diante daquilo que podemos governar: nossas escolhas.”(...)“Nessa perspectiva, a adversidade não é apenas algo a ser evitado, mas também uma prova de caráter. Dores, perdas e fracassos revelam se nossos princípios permanecem firmes quando a vida aperta.”(...)“Assim, a tranquilidade interior não significa ausência de sofrimento, e sim a capacidade de pensar com clareza em meio ao caos.” https://revistaoeste.com/oestegeral/2026/03/19/seneca-o-filosofo-estoico-sobre-os-obstaculos-nao-ha-ninguem-menos-afortunado-do-que-aquele-que-a-adversidade-esquece-pois-ele-nao-tem-oportunidade-de-se-provar/

TEXTO 2

“Problemas diários, perdas, traumas emocionais, emoções e sentimentos marcantes (...) interferem, muitas vezes negativamente, na vida de milhares de pessoas (...) nesse momento o caminho a seguir tem apenas dois sentidos: superar as dificuldades ou ser mais uma vítima delas (...) a resiliência é o desenvolvimento de habilidades que possibilitam melhores meios de enfrentamento, com o menor dano possível, das agressões estressoras e revezes sofridos em nossa vida cotidiana (...) os resilientes têm uma incrível capacidade sadia de autojulgamento, coragem e sabedoria (...) os traumas não podem ser vencidos, apenas aprendemos a conviver pacificamente com eles (...) a grande maioria das pessoas pode tornar-se resiliente (...) é uma oportunidade de diminuir um pouco o sofrimento humano (...) não há como não ter problemas na vida — e esses problemas são mesmo diários.” https://www.terra.com.br/vida-e-estilo/saude/saiba-o-que-e-resiliencia-o-poder-de-superar-a-dor-e-recomecar-a-vida,91388c3d10f27310VgnCLD100000bbcceb0aRCRD.html#google_vignette

TEXTO 3



Nick Vujicic nasceu sem pernas e sem braços devido a uma síndrome rara, chamada tetra-amelia, causada por falha na formação embrionária. Apesar de suas limitações, virou um exemplo de superação e roda o mundo fazendo palestras motivacionais. Ele aprendeu a escrever com a boca, a digitar, formou-se em economia e contabilidade, se casou e é pai. Como se não bastasse, virou escritor best-seller e já falou para mais de 6 milhões de pessoas em 50 países. A mensagem de superação move a vida do australiano que, apesar das dificuldades, superou o bullying e todos os obstáculos para se transformar em um homem realizado. Ele aproveita a vinda ao país para lançar por aqui a campanha #soumaisqueisso. O mote da campanha propõe um desafio para que as pessoas revelem, por meio de um vídeo compartilhado nas redes sociais, um caso ou momento de bullying que sofreram ou sofrem. "Sabe por que consigo fazer tudo isso? Porque não tenho medo de dificuldades e me esforço bastante", conta Nick em seu livro Me dá um abraço. Em oito capítulos ele narra alguns acontecimentos que mais marcaram sua vida. https://epoca.globo.com/sociedade/bruno-astuto/noticia/2016/12/exemplo-de-superacao-e-autor-de-best-seller-nick-vujicic-desembarca-no-rio.html.

TEXTO 4

"Não há nada que possamos fazer com o sofrimento a não ser suportá-lo. Quem ainda pensa que existe algum dispositivo que faça a dor deixar de ser dor? Não importa se você se agarra aos braços da cadeira do dentista ou deixa as mãos no colo. A broca continua a perfurar." C.S. Lewis.

Com base nos textos motivadores e em seus conhecimentos, escreva uma dissertação argumentativa sobre o tema: **O sofrimento forma ou destrói? Os limites da dor na construção da condição humana.**

**TEMA B** TEXTO 1

“As redes sociais transformaram radicalmente a forma como nos comunicamos e consumimos informação. Plataformas como Facebook, Instagram, Twitter e TikTok conectam bilhões de pessoas e facilitam o compartilhamento instantâneo de notícias, opiniões e conteúdos diversos.”(...)“As fake news — notícias falsas criadas para enganar, manipular ou causar confusão — se espalham rapidamente nas redes sociais, muitas vezes impulsionadas por algoritmos que priorizam conteúdos sensacionalistas e que geram mais engajamento.”(...)“Esse cenário cria uma ‘crise da verdade’, na qual a confiança nas fontes tradicionais de informação diminui, e as pessoas acabam consumindo e compartilhando conteúdos baseados em emoções, preconceitos ou interesses pessoais.”(...)“Diante desse contexto, formar o pensamento crítico se torna essencial para as novas gerações. Isso significa ensinar jovens e adultos a questionar o que veem nas redes sociais, buscar múltiplas fontes confiáveis, identificar sinais de manipulação e refletir antes de compartilhar.”(...)“A educação midiática é o processo que ensina a entender, analisar e avaliar criticamente os diferentes meios de comunicação, incluindo redes sociais, sites e plataformas digitais.” https://www.unicep.edu.br/post/a-crise-da-verdade-na-era-das-fake-news-como-formar-pensamento-cr%C3%ADtico

TEXTO 2

“Em 2024, a expressão brain rot, que pode ser traduzida como ‘apodrecimento cerebral’, foi eleita a palavra do ano pela Universidade de Oxford após uma votação pública com mais de 37 mil participantes. O termo é usado para descrever o desgaste mental causado pela exposição constante a conteúdos rápidos e superficiais.”(...)“O cérebro se acostuma a estímulos constantes, recompensas imediatas e mudanças rápidas de foco. Como consequência, atividades que exigem esforço cognitivo mais prolongado, como leitura, escrita e resolução de problemas, tornam-se mais desafiadoras.”(...)“Nesse contexto, a inteligência artificial pode tanto agravar quanto ajudar a enfrentar esse cenário. Quando utilizada de forma passiva, ela reforça a lógica do imediatismo. O estudante pergunta, recebe a resposta pronta e segue adiante sem aprofundamento.”(...)“A questão central, portanto, não é se os estudantes vão usar inteligência artificial, mas como eles vão usar. Ignorar ou proibir tende a ser ineficaz, porque essas ferramentas já fazem parte do cotidiano. O caminho mais consistente é educar para o uso consciente, crítico e ético da tecnologia.”(...)“Outro ponto importante é trabalhar a metacognição, ou seja, a capacidade do estudante refletir sobre o próprio processo de aprendizagem. Perguntas como ‘como você chegou a essa resposta?’ ajudam a tornar o aprendizado mais consciente.”(...)“Em um mundo marcado pela velocidade, aprender continua sendo um processo que exige pausa, repetição, erro e reconstrução. A escrita, nesse sentido, é uma ferramenta poderosa justamente porque obriga o aluno a organizar ideias e dar forma ao pensamento.” https://porvir.org/escrever-pensar-aprender-inteligencia-artificial/

TEXTO 3




TEXTO 4

A dúvida é sempre negativa para a vida? Nem toda dúvida indica fraqueza; muitas vezes, desconfiar de certezas fáceis é uma forma de proteção intelectual. Em um ambiente com excesso de informações e notícias falsas, questionar dados e verificar fontes reduz riscos e escolhas precipitadas. Porém, a dúvida pode se tornar paralisante quando a pessoa busca uma certeza absoluta e inalcançável. A diferença entre dúvida saudável e prejudicial está em como ela é administrada. Se conduz à pesquisa e à ação ponderada, favorece a sabedoria; se bloqueia iniciativas, prejudica a qualidade de vida.Como aplicar a dúvida de modo prático no dia a dia? No trabalho, questionar processos, rotinas e resultados permite identificar falhas e sugerir melhorias, especialmente em áreas como tecnologia, saúde e educação. A dúvida crítica evita a repetição de erros e incentiva atualização constante. Na esfera pessoal, revisar hábitos, relacionamentos e objetivos ajuda a verificar se as escolhas estão alinhadas a valores e prioridades. Em questões éticas e sociais, a dúvida reduz posturas rígidas, fortalece o diálogo e mantém vivo o exercício de pensar antes de julgar ou agir. (Shovel/Curso 'Vaza, Falsiane'/Reprodução).

https://oantagonista.com.br/ladooa/entretenimento/aristoteles-filosofo-grego-a-duvida-e-o-principio-da-sabedoria/#google_vignette

Com base nos textos motivadores e em seus conhecimentos, escreva uma dissertação argumentativa sobre o tema: **A crise do pensamento crítico na era da informação: entre a desinformação digital, a inteligência artificial e o valor da dúvida.**

| Indique a opção escolhida:<br>(Obs: a opção é dentre os termos propostos) | Corretor: | Nota: |
|---|---|---|

| | Título: |
|---|---|
| 1 | |
| 2 | |
| 3 | |
| 4 | |
| 5 | |
| 6 | |
| 7 | |
| 8 | |
| 9 | |
| 10 | |
| 11 | |
| 12 | |
| 13 | |
| 14 | |
| 15 | |
| 16 | |
| 17 | |
| 18 | |
| 19 | |
| 20 | |
| 21 | |
| 22 | |
| 23 | |
| 24 | |
| 25 | |

# Tabela periódica

com massa atômica (simplificada) referidas ao isótopo 12 do Carbono

| 1 | | | | | | | | | | | | 13 | 14 | 15 | 16 | 17 | 18 |
|---|---|---|---|---|---|---|---|---|---|---|---|---|---|---|---|---|---|
| 1<br>H<br>hidrogênio<br>1,01 | 2 | | | | | | | | | | | | | | | | 2<br>He<br>hélio<br>4,0 |
| 3<br>Li<br>lítio<br>6,9 | 4<br>Be<br>berílio<br>9,01 | | | | Número atômico<br>**Símbolo**<br>Nome<br>**Massa atômica relativa**<br>( ) Nº de massa do isótopo mais estável | | | | | | | 5<br>B<br>boro<br>10,8 | 6<br>C<br>carbono<br>12,0 | 7<br>N<br>nitrogênio<br>14,0 | 8<br>O<br>oxigênio<br>16,0 | 9<br>F<br>flúor<br>19,0 | 10<br>Ne<br>neônio<br>20,2 |
| 11<br>Na<br>sódio<br>23 | 12<br>Mg<br>magnésio<br>24,3 | 3 | 4 | 5 | 6 | 7 | 8 | 9 | 10 | 11 | 12 | 13<br>Al<br>alumínio<br>27,0 | 14<br>Si<br>silício<br>28,1 | 15<br>P<br>fósforo<br>31,0 | 16<br>S<br>enxofre<br>32,1 | 17<br>Cl<br>cloro<br>35,5 | 18<br>Ar<br>argônio<br>39,95 |
| 19<br>K<br>potássio<br>39,1 | 20<br>Ca<br>cálcio<br>40,1 | 21<br>Sc<br>escândio<br>45,0 | 22<br>Ti<br>titânio<br>47,9 | 23<br>V<br>vanádio<br>50,9 | 24<br>Cr<br>crômio<br>52,0 | 25<br>Mn<br>manganês<br>54,9 | 26<br>Fe<br>ferro<br>55,8 | 27<br>Co<br>cobalto<br>58,9 | 28<br>Ni<br>níquel<br>58,7 | 29<br>Cu<br>cobre<br>63,5 | 30<br>Zn<br>zinco<br>65,4 | 31<br>Ga<br>gálio<br>69,7 | 32<br>Ge<br>germânio<br>72,6 | 33<br>As<br>arsênio<br>74,9 | 34<br>Se<br>selênio<br>79,0 | 35<br>Br<br>bromo<br>79,9 | 36<br>Kr<br>criptônio<br>83,8 |
| 37<br>Rb<br>rubídio<br>85,5 | 38<br>Sr<br>estrôncio<br>87,6 | 39<br>Y<br>ítrio<br>88,9 | 40<br>Zr<br>zircônio<br>91,2 | 41<br>Nb<br>nióbio<br>92,9 | 42<br>Mo<br>molibidênio<br>95,95 | 43<br>Tc<br>tecnécio<br>(99) | 44<br>Ru<br>rutênio<br>101,1 | 45<br>Rh<br>ródio<br>102,9 | 46<br>Pd<br>paládio<br>106,4 | 47<br>Ag<br>prata<br>107,9 | 48<br>Cd<br>cádmio<br>112,4 | 49<br>In<br>índio<br>114,8 | 50<br>Sn<br>estanho<br>118,7 | 51<br>Sb<br>antimônio<br>121,8 | 52<br>Te<br>telúrio<br>127,6 | 53<br>I<br>iodo<br>126,9 | 54<br>Xe<br>xenônio<br>131,3 |
| 55<br>Cs<br>césio<br>132,9 | 56<br>Ba<br>bário<br>137,3 | 57 a 71<br>La – Lu | 72<br>Hf<br>háfnio<br>178,5 | 73<br>Ta<br>tântalo<br>181,0 | 74<br>W<br>tungstênio<br>183,8 | 75<br>Re<br>rênio<br>186,2 | 76<br>Os<br>ósmio<br>190,2 | 77<br>Ir<br>irídio<br>192,2 | 78<br>Pt<br>platina<br>195,1 | 79<br>Au<br>ouro<br>197,0 | 80<br>Hg<br>mercúrio<br>200,6 | 81<br>Tl<br>tálio<br>204,4 | 82<br>Pb<br>chumbo<br>207,2 | 83<br>Bi<br>bismuto<br>209,0 | 84<br>Po<br>polônio<br>(210) | 85<br>At<br>astato<br>(210) | 86<br>Rn<br>radônio<br>(222) |
| 87<br>Fr<br>frâncio<br>(233) | 88<br>Ra<br>rádio<br>(226) | 89 a 103<br>Ac – Lr | 104<br>Rf<br>rutherfórdio<br>(261) | 105<br>Db<br>dúbnio<br>(262) | 106<br>Sg<br>seabórgio<br>(263) | 107<br>Bh<br>bóhrio<br>(262) | 108<br>Hs<br>hássio<br>(265) | 109<br>Mt<br>meitinério<br>(266) | 110<br>Ds<br>darmstádtio<br>(267) | 111<br>Rg<br>roentgênio | 112<br>Cn<br>copernício | 113<br>Nh<br>nihônio | 114<br>Fl<br>fleróvio | 115<br>Mc<br>moscóvio | 116<br>Lv<br>livermório | 117<br>Ts<br>tennesso | 118<br>Og<br>oganessônio |

| | | | | | | | | | | | | | | |
|---|---|---|---|---|---|---|---|---|---|---|---|---|---|---|
| 57<br>La<br>lantânio<br>138,9 | 58<br>Ce<br>cério<br>140,1 | 59<br>Pr<br>praseodímio<br>140,9 | 60<br>Nd<br>neodímio<br>144,2 | 61<br>Pm<br>promécio<br>(147) | 62<br>Sm<br>samário<br>150,4 | 63<br>Eu<br>európio<br>152,0 | 64<br>Gd<br>gadolínio<br>157,3 | 65<br>Tb<br>térbio<br>158,9 | 66<br>Dy<br>disprósio<br>162,5 | 67<br>Ho<br>hôlmio<br>164,9 | 68<br>Er<br>érbio<br>167,3 | 69<br>Tm<br>túlio<br>168,9 | 70<br>Yb<br>itérbio<br>173,1 | 71<br>Lu<br>lutécio<br>175,0 |
| 89<br>Ac<br>actínio<br>(227) | 90<br>Th<br>tório<br>232,0 | 91<br>Pa<br>protactínio<br>231,0 | 92<br>U<br>Urânio<br>238,0 | 93<br>Np<br>netúnio<br>(237) | 94<br>Pu<br>plutônio<br>(242) | 95<br>Am<br>amerício<br>(243) | 96<br>Cm<br>cúrio<br>(247) | 97<br>Bk<br>berquélio<br>(247) | 98<br>Cf<br>califórnio<br>(251) | 99<br>Es<br>einstênio<br>(254) | 100<br>Fm<br>férmio<br>(253) | 101<br>Md<br>mendelévio<br>(256) | 102<br>No<br>Nobélio<br>(253) | 103<br>Lr<br>Laurêncio<br>(257) |

Universidade de Rio Verde

VESTIBULAR MEDICINA

2026/02

# GABARITO DEFINITIVO

PROCESSO SELETIVO 2º SEMESTRE DE 2026

## CAMPUS LUZIÂNIA

29 DE MAIO DE 2026

| BIOLOGIA | |
|---|---|
| 1 | A |
| 2 | B |
| 3 | B |
| 4 | B |
| 5 | C |
| 6 | C |
| 7 | B |
| 8 | A |
| **QUÍMICA** | |
| 9 | A |
| 10 | A |
| 11 | B |
| 12 | B |
| 13 | B |
| 14 | D |
| 15 | C |
| 16 | B |
| **FÍSICA** | |
| 17 | C |
| 18 | E |
| 19 | D |
| 20 | E |
| 21 | B |
| 22 | D |
| 23 | A |
| 24 | B |
| **LÍNGUA PORTUGUESA** | |
| 25 | C |
| 26 | B |
| 27 | C |
| 28 | A |
| 29 | D |
| 30 | E |
| **LITERATURA BRASILEIRA** | |
| 31 | C |
| 32 | B |
| 33 | A |
| 34 | C |
| **MATEMÁTICA** | |
| 35 | C |
| 36 | D |
| 37 | A |
| 38 | C |
| **LÍNGUA ESTRANGEIRA (INGLÊS)** | |
| 39 | B |
| 40 | E |
| 41 | E |
| 42 | C |
| **GEOGRAFIA** | |
| 43 | D |
| 44 | A |
| 45 | C |
| 46 | A |
| **HISTÓRIA** | |
| 47 | E |
| 48 | D |
| 49 | D |
| 50 | A |