VESTIBULAR MEDICINA 2026/01

PROCESSO SELETIVO 1º SEMESTRE DE 2026
CAMPUS FORMOSA
27 DE NOVEMBRO DE 2025

DISCIPLINAS - LITERATURA BRASILEIRA, BIOLOGIA, FÍSICA, GEOGRAFIA, HISTÓRIA, LÍNGUA ESTRANGEIRA (INGLÊS), LÍNGUA PORTUGUESA, MATEMÁTICA, QUÍMICA.

INSTRUÇÕES

- Não se comunique, em hipótese alguma, com outros candidatos.
- Não é permitida a consulta a apontamentos, livros ou dicionários.
- Solicite a presença do fiscal em caso de necessidade.
- Para marcar no Cartão-Resposta, utilize caneta esferográfica de tinta azul ou preta.
- Confira, no Cartão-Resposta, o número de sua inscrição, seu nome e assine no espaço adequado.
- Em nenhuma hipótese será distribuída uma cópia do Cartão-Resposta e da Folha de Redação, que são identificados eletronicamente.
- Não serão consideradas as respostas que não forem transportadas para o Cartão-Resposta.
- As questões deverão ser respondidas no Cartão-Resposta, assinalando-se as proposições correspondentes de cada questão, sendo: Verdadeiras (1ª coluna) e Falsas (2ª coluna).
- Confira, na Folha de Redação, o número de sua inscrição e entregue-a juntamente com o Cartão-Resposta.
- O candidato, em nenhuma hipótese, poderá identificar-se na prova de redação.
- Verifique se o seu Caderno de Questões apresenta todas as folhas numeradas corretamente. Caso haja algum problema, comunique ao fiscal de sala.

unirv.edu.br | @unirvoficial | /unirv

EQUIPE DE VESTIBULAR
vestibular@unirv.edu.br
Fone/WhatsApp 64 3620-3030

LÍNGUA PORTUGUESA

QUESTÃO 1

Não quero nem devo lembrar aqui por que me encontrava naquela barca. Só sei que em redor tudo era silêncio e treva. E que me sentia bem naquela solidão. Na embarcação desconfortável, tosca, apenas quatro passageiros. Uma lanterna nos iluminava com sua luz vacilante: um velho, uma mulher com uma criança e eu.

O velho, um bêbado esfarrapado, deitara-se de comprido no banco, dirigira palavras amenas a um vizinho invisível e agora dormia. A mulher estava sentada entre nós, apertando nos braços a criança enrolada em panos. Era uma mulher jovem e pálida. O longo manto escuro que lhe cobria a cabeça dava-lhe o aspecto de uma figura antiga.

Pensei em falar-lhe assim que entrei na barca. Mas já devíamos estar quase no fim da viagem e até aquele instante não me ocorrera dizer-lhe qualquer palavra. Nem combinava mesmo com uma barca tão despojada, tão sem artifícios, a ociosidade de um diálogo. Estávamos sós. E o melhor ainda era não fazer nada, não dizer nada, apenas olhar o sulco negro que a embarcação ia fazendo no rio.

Debrucei-me na grade de madeira carcomida. Acendi um cigarro. Ali estávamos os quatro, silenciosos como mortos num antigo barco de mortos deslizando na escuridão. Contudo, estávamos vivos. E era Natal.

(Disponível em: www.fantasticacultural.com.br/artigo/1530/natal_na_barca_-_lygia_fagundes_telles__conto_completo).

Assinale V (verdadeiro) ou F (falso) para as alternativas de acordo com o texto:

A ( ) Alguns elementos descritivos do texto, tais como "silêncio e treva", "embarcação desconfortável", "luz vacilante", "bêbado esfarrapado", "madeira carcomida", "antigo barco de mortos", contribuem para criar uma atmosfera sombria e tristonha, de isolamento e solidão, espírito que contrasta com a simbologia do Natal.

B ( ) O narrador, apesar de um impulso inicial de estabelecer comunicação com uma passageira da barca, logo entende que o silêncio entre eles basta e aceita que apenas estar ali era o suficiente.

C ( ) No trecho "Não quero nem devo lembrar aqui POR QUE me encontrava naquela barca", os termos destacados não podem ser substituídos por "pelo qual", mas exercem a mesma função de "visto que".

D ( ) No trecho "[...] a OCIOSIDADE de um diálogo" (terceiro parágrafo), o termo destacado tem o sentido, no contexto, de "frivolidade", isto é, futilidade, superficialidade ou inutilidade.

QUESTÃO 2

Todos nós entramos nos relacionamentos adultos carregando uma bagagem recheada das lições da infância. Às vezes, essa mala vem com coisas boas — resiliência, confiança, afeto — mas, muitas vezes, ela também traz os mecanismos de defesa que desenvolvemos para sobreviver emocionalmente a momentos desafiadores enquanto crescíamos.

Essas estratégias nos ajudaram a lidar com situações difíceis, mas, na vida adulta, podem atrapalhar nossa capacidade de nos conectar e comunicar de forma saudável nos relacionamentos.

O que um dia nos protegeu, hoje pode distorcer a intimidade, gerar mal-entendidos e destruir a confiança. A forma como lidamos com conflitos, carinho e vulnerabilidade emocional costuma ecoar o que aprendemos quando éramos crianças.

A seguir, veja quatro maneiras como esses mecanismos de sobrevivência da infância podem aparecer nos relacionamentos adultos ? e como se libertar deles para criar conexões mais profundas e autênticas.

O Pacificador — Quando Evitar Conflitos Era uma Questão de Segurança

Se você cresceu em um ambiente onde o conflito parecia perigoso — com gritos, silêncio punitivo ou reações imprevisíveis após qualquer expressão emocional — talvez tenha aprendido a esconder suas emoções. Reprimir a raiva, a tristeza ou até a alegria pode ter sido a maneira de manter a paz, preservar vínculos ou evitar punições.

Na vida adulta, esse padrão pode se manifestar de forma sutil. Você pode minimizar seus sentimentos para não "criar

problema", dizer "sim" quando quer dizer "não" ou travar em discussões. Seu parceiro pode sentir que algo está errado — está falando com você, mas é como se estivesse conversando com alguém presente só fisicamente, não emocionalmente. [...]

Com o tempo, isso afeta não só o seu bem-estar, mas também a qualidade da sua relação. Suprimir emoções cria distância, bloqueia a intimidade e faz com que ambos os parceiros se sintam invisíveis ou incompreendidos. [...]

O primeiro passo? Aprender a tolerar o desconforto. Comece nomeando o que sente antes de tentar resolver o problema: "Me senti magoado com aquilo, e estou tentando entender por quê." Esse gesto simples já traz você de volta à conversa, em vez de fugir dela.

(Disponível em: forbes.com.br/forbessaude/2025/04/como-os-papeis-que-voce-assumiu-na-infancia-impactam-sua-vida-amorosa/).

Assinale V (verdadeiro) ou F (falso) para as alternativas de acordo com o texto:

A ( ) O texto acima, de tipologia argumentativa, defende a tese de que todas as lições que trazemos em nossa bagagem da infância têm um impacto negativo nos nossos relacionamentos na vida adulta.

B ( ) No trecho "ESSAS ESTRATÉGIAS nos ajudaram a lidar com situações difíceis", os termos destacados funcionam como elo coesivo ao retomarem "mecanismos de defesa" mencionados no parágrafo anterior.

C ( ) O autor apresenta o perfil do pacificador, típico de pessoas que passaram a infância em ambientes inseguros ou instáveis, o que as fez reprimir emoções como raiva, tristeza e alegria.

D ( ) Nos relacionamentos da vida adulta, o pacificador tende a reagir agressivamente para evitar qualquer conflito com os parceiros, repetindo os mecanismos de defesa que usava na infância de forma inconsciente.

LITERATURA BRASILEIRA

QUESTÃO 3

Sobre o livro *Bagagem*, de Adélia Prado, julgue as afirmações seguintes como verdadeiras (V) ou falsas (V):

A ( ) O título “Bagagem” faz menção aos sentimentos do eu-lírico que desvaloriza as ações e os repertórios cotidianos em detrimento de um passado recolhido e sofrido.

B ( ) Um dos principais temas da obra é o amor, que é abordado de forma simples, marcando o estilo de Adélia Prado.

C ( ) O divino é uma das fontes de inspiração da poetisa Adélia Prado, que contraria uma tendência literária da época de criticar as religiões.

D ( ) O título da obra, embora remeta semanticamente à subjetividade, não recorre à autobiografia de sua autora.

QUESTÃO 4

Leia o trecho do conto *O homem que sabia javanês*, de Lima Barreto, e julgue as assertivas em verdadeiras (V) ou falsas (F):

> Bem jantado, bem vestido, bem dormido, não tinha energia necessária para fazer entrar na cachola aquelas coisas esquisitas. Comprei livros, assinei revistas: Revue Anthropologique et *Linguistique, Proceedings of the English-Oceanic Association, Archivo Glottologico* Italiano, o diabo, mas nada! E a minha fama crescia. Na rua, os informados apontavam-me, dizendo aos outros: “Lá vai o sujeito que sabe javanês.” Nas livrarias, os gramáticos consultavam-me sobre a colocação dos pronomes no tal jargão das ilhas de Sonda. Recebia cartas dos eruditos do interior, os jornais citavam o meu saber e recusei aceitar uma turma de alunos sequiosos de entender o tal javanês. A convite da redação, escrevi, no Jornal do Comércio, um artigo de quatro colunas sobre a literatura javanesa antiga e moderna [...]

BARRETO, Lima. **O homem que sabia javanês.** 1911. Disponível em: http://www.dominiopublico.gov.br/download/texto/bv000153.pdf

A ( ) O trecho referencia o artificialismo profissional que compõe o anti-herói Castelo.

B ( ) Observa-se no trecho uma ode ao conhecimento linguístico no exercício da profissão jornalística.

C ( ) Trata o fragmento da vida produtiva e da arrogância de um burguês bem-sucedido, cultural e socialmente falando.

D ( ) O trecho faz culto ao eruditismo autêntico, demandado pela elite da época.

HISTÓRIA

QUESTÃO 5

Segundo o pensador Stuart Mill (*Sobre a Liberdade*, 1859), com certas ressalvas, toda a interferência em assuntos que só dizem respeito ao próprio indivíduo — seja por parte do Estado, seja por parte de outros indivíduos — é ilegítima, mesmo que se tenha em vista o seu bem. O tema da liberdade sobre o qual refletiu Stuart Mill no século XIX, havia sido proposto já por John Locke no século XVII. Depois, ele se tornou uma das questões que alimentaram a chamada “Filosofia das Luzes” ou “Iluminismo” no XVIII.

Observe as afirmações abaixo a respeito do tema da Liberdade entre os iluministas, e assinale verdadeiro (V) ou falso (F), conforme for o caso:

A ( ) A proteção e regulação do Estado para o desenvolvimento das atividades comerciais foi defendida pelos ideólogos iluministas ligados à burguesia.

B ( ) Entre as doutrinas centrais do Iluminismo estava a liberdade individual, mas a tolerância religiosa não foi alvo de atenção de seus pensadores.

C ( ) O Iluminismo consagrou a liberdade de pensamento e expressão como um direito natural do homem; defendeu, também, o estado laico.

D ( ) O Iluminismo foi marcado pela valorização da razão e da liberdade de pensar, bem como pela crença do progresso das sociedades orientadas por tais princípios.

QUESTÃO 6

Para expressar a enorme complexidade do século XX, o historiador inglês Eric Hobsbawn usou como epígrafe, a frase de uma música que dizia: "*Se eu tivesse de resumir o século XX, diria que despertou as maiores esperanças já concebidas pela humanidade e destruiu todas as ilusões e ideais*". (HOBSBAWM, Eric. A era dos extremos: o breve século XX: 1914-1991. São Paulo: Companhias das Letras, 1995, p. 11.)

Alusivas a este tema, as afirmações abaixo fazem referência ao contraste entre realizações significativas da humanidade alcançadas no século XX de um lado, e, de outro, desafios e problemas desta centúria ainda não solucionados. Depois de analisá-las, assinale verdadeiro (V) ou falso (F) em cada uma, conforme for o caso.

A ( ) O século XX foi marcado pelo progresso em campos como o da medicina de um lado, e o agravamento dos problemas ambientais de outro.

B ( ) O século XX foi marcado pela proclamação da Declaração dos Direitos do Homem e do Cidadão de um lado, mas pela falta de igualdade efetiva para as mulheres de outro.

C ( ) O século XX foi marcado pela criação de organismos multilaterais para a promoção da paz como a ONU, mas, também, pela proliferação de conflitos locais e regionais de maior ou menor amplitude.

D ( ) O século XX foi marcado por avanços da tecnologia na produção de alimentos de um lado, e pela incapacidade de erradicar o problema da fome e da subnutrição para amplas parcelas da população mundial, de outro.

GEOGRAFIA

QUESTÃO 7

Podemos compreender como sistemas agrícolas tradicionais, "o conjunto organizado de conhecimentos, saberes, técnicas, cultura material, regras sociais e práticas de um grupo cultural associado ao uso e manejo da biodiversidade e das paisagens vinculados a um território específico. O caráter sistêmico de seu conteúdo diz respeito às diversas dimensões que fazem parte do conjunto e a forma como culturalmente se integram. Na acepção do termo (...) a palavra agrícola não se restringe à ideia de cultivo, mas abarca noções como domesticação, manejo, cuidado e mesmo familiarização (...)". (In: Plurais em todas as dimensões: os sistemas agrícolas tradicionais. Disponível em: http://cienciaecultura.bvs.br/scielo.php?script=sci_arttext&pid=S0009-67252021000100006 Acessado em 17/09/2025.)

Atualmente, a importância dos sistemas agrícolas tradicionais está sendo globalmente reconhecida a partir de uma série de qualidades. Verifique entre as alternativas abaixo, quais são verdadeiras e quais são falsas a respeito destes atributos, e assinale (V) para verdadeiro ou (F) para falso, conforme for o caso. São qualidades dos sistemas agrícolas tradicionais:

A ( ) A segurança alimentar pela possibilidade gerada de produção em escala industrial.
B ( ) A preservação de conhecimentos tradicionais e formas de existir do humano.
C ( ) A produção e conservação de diferentes paisagens.
D ( ) O enfrentamento e mitigação da crise climática.

QUESTÃO 8

Numa definição bastante simples, cordilheiras são conjuntos de montanhas. As cordilheiras são um dos principais elementos do relevo, apresentando características que impactam diretamente a biodiversidade, o clima e a economia das regiões onde estão situadas.

Sobre as cordilheiras, diferencie, entre as alternativas abaixo, as que são verdadeiras (V) e as que são falsas (F):

A ( ) As cordilheiras desempenham um papel crucial na hidrologia, servindo como fontes de rios que abastecem grandes áreas; além disto, as regiões montanhosas frequentemente têm uma precipitação mais elevada, alimentando o curso dos rios.
B ( ) As cordilheiras são formações muito antigas; como não há novos processos de elevação de terrenos na atualidade, seus picos são “aplainados” formando platôs, uma vez que são desgastados pela erosão.
C ( ) As montanhas que formam as cordilheiras têm papel importante na regulação do clima, influenciando, por exemplo, os padrões de vento e de precipitação da chuva.
D ( ) As cordilheiras são formações típicas da litosfera; já as formações montanhosas encontradas no fundo dos mares não são cordilheiras, e sim dorsais oceânicas.

MATEMÁTICA

QUESTÃO 9

Um grupo de epidemiologistas está acompanhando a quantidade de infecções por uma nova enfermidade. No início, foram registrados 1.000 casos. Na ausência de medidas preventivas, estima-se que o número de infectados triplicaria semanalmente. Para conter a disseminação, foi criada uma vacina, onde os resultados das pesquisas indicam que possui 90% eficácia na diminuição dos surgimentos de novos casos. Após a vacinação em larga escala, a equipe deverá revisar suas previsões sobre o número de casos. Considerando as informações, julgue as alternativas a seguir, classificando-as em V (verdadeiras) ou F (falsas):

A ( ) Se o número de casos triplica a cada semana, a projeção de casos após 3 semanas, sem a vacina, seria de 9000.
B ( ) Com a vacina, que reduz em 90% o número de novos casos, o número de casos, a cada semana, passaria a ser de 10% do número da semana anterior.
C ( ) O número de casos, após 2 semanas com a vacina, seria de 11000.
D ( ) A progressão do número de casos, sem a vacina, é uma progressão geométrica com razão r = 3.

QUESTÃO 10

Uma empresa de consultoria agronômica utiliza um drone para mapear uma plantação. A trajetória de voo do drone é representada pelo gráfico a seguir, que mostra a sua altura (y), em metros, em relação à distância horizontal percorrida (x), também em metros. O drone parte do solo e pousa no solo ao final da trajetória. Com base na análise do gráfico e da função, julgue as alternativas a seguir como **verdadeiras (V)** ou **falsas (F)**

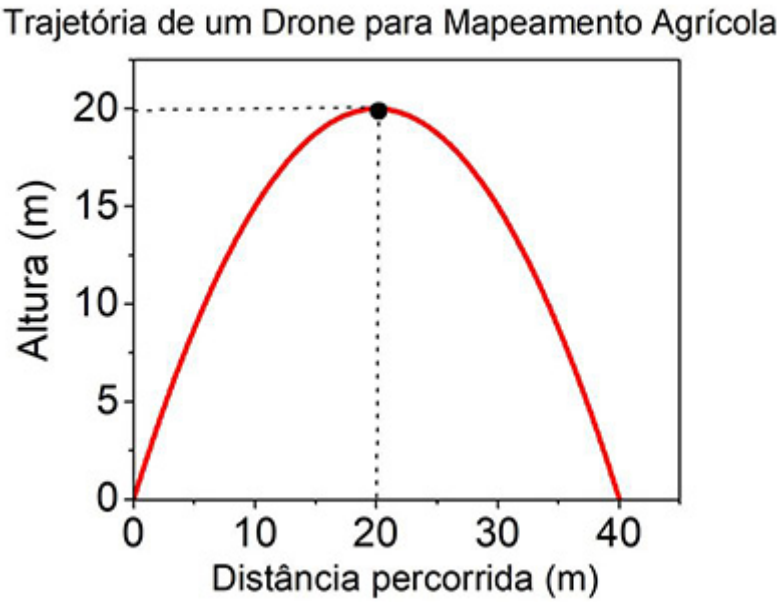

A ( ) A altura máxima atingida pelo drone é de 20 metros.

B ( ) O drone percorreu uma distância horizontal total de 20 metros.

C ( ) O drone atinge a altura de 15 metros em um único ponto da sua trajetória.

D ( ) A função que representa a trajetória do drone é dada por $y = -0,05x^2 + 2x$

FÍSICA

QUESTÃO 11

Um equipamento de reabilitação do joelho movimenta lentamente a perna do paciente em um movimento retilíneo horizontal, controlado por um motor elétrico, de forma que o exercício seja suave e progressivo. Durante o funcionamento, o movimento da plataforma que apoia a perna ocorre em duas etapas: I - a plataforma desloca-se com velocidade constante de 0,04 m/s durante 10 s, para alongar o músculo de forma uniforme; II - o motor reduz gradualmente a velocidade da plataforma até parar completamente, com uma aceleração constante de 0,008 m/s². Considerando o sentido positivo como o sentido do alongamento e a posição inicial igual a zero, julgue as afirmativas em (V) para verdadeiras ou (F) para falsas.

A ( ) O deslocamento total da plataforma é de 0,25 m.

B ( ) O deslocamento total da plataforma é de 0,5 m.

C ( ) A função horária da plataforma durante a frenagem é $S(t) = 0,4 + 0,04t - 0,004t^2$.

D ( ) A função horária da plataforma durante a frenagem é $S(t) = 0,04t - 0,008t^2$.

QUESTÃO 12

Em um tubo U, de extremidades abertas, foram colocados dois líquidos (A e B) não miscíveis, conforme a figura a seguir. De acordo com a figura, julgue as afirmativas em (V) para verdadeiras ou (F) para falsas.

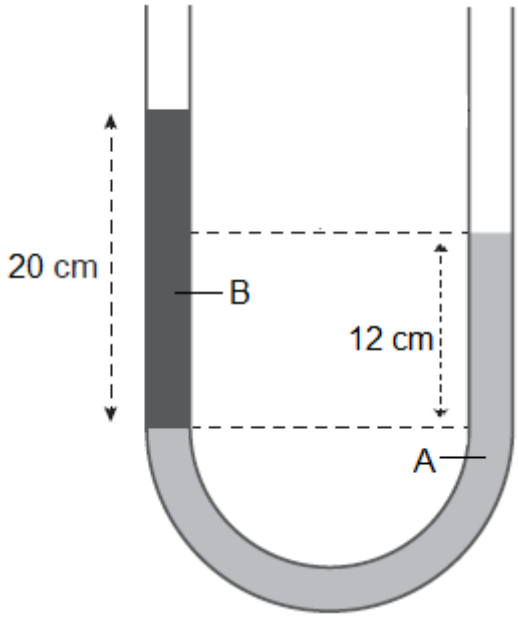

A ( ) O líquido A possui massa específica menor do que o líquido B.

B ( ) O líquido B possui massa específica menor do que o líquido A.

C ( ) Se a massa específica do líquido A é de 800 kg/m³, o líquido B possui massa específica de 0,48 g/cm³.

D ( ) Se a massa específica do líquido A é de 0,9 g/cm³, o líquido B possui massa específica de 540 kg/m³.

BIOLOGIA

QUESTÃO 13

Durante uma consulta de rotina, um laboratório realizou testes de tipagem sanguínea em uma família e obteve os resultados assim laudados:

Com base nos dados, aponte (V) para as assertivas verdadeiras ou (F) para as assertivas falsas:

A ( ) O filho apresenta fenótipo AB, compatível com a herança de um alelo A da mãe e um alelo B do pai, sendo possível que ambos os pais sejam heterozigotos (IAi e IBi), o que explicaria a possibilidade de ter um filho tipo O em outra gestação.

B ( ) O filho Rh^+ indica que ele herdou o alelo D do pai e o alelo D da mãe.

C ( ) O fenótipo sanguíneo do filho pode ser explicado por incompatibilidade ABO, sendo a icterícia neonatal esperada.

D ( ) O sistema ABO segue codominância, enquanto o fator Rh segue herança dominante-recessiva.

QUESTÃO 14

Numa análise de DNA, um gene normal contém a sequência: **AUG-CCU-GGA-UAA** e um indivíduo com distúrbio metabólico, encontrou-se **AUG-CCU-UGA-UAA**. Com base nesse dado e nos conceitos de mutações, avalie as assertivas e julgue (V) para verdadeiras e (F) para falsas.

A ( ) A substituição de uma base resultou em um códon de parada prematuro (UGA), caracterizando uma mutação nonsense.

B ( ) Esse tipo de mutação pode reduzir o tamanho e a funcionalidade da proteína sintetizada.

C ( ) Alterações cromossômicas numéricas, como trissomia 21, resultam da não disjunção meiótica.

D ( ) A duplicação de um segmento cromossômico é um tipo de mutação gênica que aumenta a variabilidade genética.

QUÍMICA

QUESTÃO 15

A administração de soluções eletrolíticas é um procedimento frequente em ambientes hospitalares, sendo essencial compreender as propriedades das substâncias que as compõem. Sais como o cloreto de sódio (NaCl) e o cloreto de potássio (KCl), amplamente utilizados na reposição hidroeletrolítica, são exemplos de compostos iônicos que apresentam comportamento específico em diferentes estados físicos. Com base nos conhecimentos sobre substâncias iônicas, assinale V (verdadeiro) ou F (falso) para as afirmativas a seguir:

A ( ) No estado sólido, substâncias iônicas não conduzem corrente elétrica, pois os íons estão fixos na estrutura cristalina.

B ( ) Soluções aquosas de sais iônicos conduzem eletricidade devido à presença de íons livres no meio.

C ( ) A condução elétrica em substâncias iônicas ocorre pela movimentação de elétrons livres presentes entre os íons no retículo cristalino.

D ( ) Compostos iônicos apresentam altos pontos de fusão em razão das fortes forças eletrostáticas entre os íons no retículo cristalino.

QUESTÃO 16

Na área da saúde, diversos materiais metálicos são utilizados na confecção de instrumentos cirúrgicos, implantes ortopédicos e odontológicos, devido às suas propriedades específicas, como resistência mecânica, durabilidade e resistência à corrosão. Com base nos conhecimentos sobre metais e ligas metálicas, assinale (V) para as afirmativas verdadeiras e (F) para as falsas.

A ( ) O titânio é um metal amplamente utilizado na fabricação de próteses e implantes ortopédicos, por apresentar alta resistência à corrosão e boa compatibilidade com o organismo.

B ( ) O aço inoxidável cirúrgico, utilizado em instrumentos médicos, apresenta elevada dureza e resistência à corrosão por conter elementos como cromo e níquel em sua composição.

C ( ) Metais puros, como o ferro, são preferidos em relação às ligas metálicas em implantes permanentes, pois apresentam menor risco de reações inflamatórias no organismo.

D ( ) As ligas metálicas devem apresentar resistência à fadiga, especialmente em aplicações como próteses articulares, pois estão sujeitas a esforços repetitivos ao longo do tempo.

LÍNGUA ESTRANGEIRA (INGLÊS)

QUESTÃO 17

It's not uncommon for people to confuse forced marriage and arranged marriage, but they are in fact, distinctly separate practices. While both involve family and community influence, there are critical differences that set them apart—differences that can significantly impact the lives of those involved. [...]

Arranged marriages are a long-standing cultural tradition in many societies, where families play a central role in introducing potential partners to their children. In an arranged marriage, the key distinction is that both individuals involved provide their full, free, and informed consent. Though families may introduce partners, individuals ultimately decide whether or not they want to marry, ensuring the marriage is based on mutual agreement and choice.

A forced marriage occurs when one or both parties are married without their full and free consent. Coercion, pressure, threats, manipulation, or even violence are often involved, making the marriage a violation of human rights. Victims of forced marriage can experience severe emotional, psychological, and physical abuse. While anyone can be affected, young women and girls are disproportionately vulnerable to this harmful practice.

The key difference between the two practices is consent. In a forced marriage, a person is either unwilling or unable to provide their full and free consent, typically due to fear, threat, or manipulation.

(Disponível em: www.lwb.org.au/news/understanding-the-difference-between-forced-marriage-and-arranged-marriage/).

Assinale V (verdadeiro) ou F (falso) para as alternativas de acordo com o texto:

A ( ) O texto está estruturado na diferenciação entre casamento forçado e casamento arranjado; faz-se a explicação de cada tipo de união, apresentando-se as características principais de cada um.

B ( ) Tanto o casamento forçado quanto o arranjado são entendidos como violações aos direitos humanos, uma vez que em ambos podem ocorrer práticas como manipulação, ameaça e coerção.

C ( ) O ponto comum entre casamento arranjado e casamento forçado é que ambas as situações envolvem influências familiares e da comunidade, enquanto o ponto que difere essas práticas é a existência ou não de consentimento das pessoas envolvidas.

D ( ) Nos casamentos arranjados, o papel da família é apresentar aos filhos potenciais parceiros e negociar os acordos matrimoniais que envolvem aspectos financeiros da união.

QUESTÃO 18

Endometriosis is a disease in which tissue similar to the lining of the uterus grows outside the uterus. It can cause severe pain in the pelvis and make it harder to get pregnant.

Endometriosis can start at a person's first menstrual period and last until menopause. With endometriosis, tissue similar to the lining of the uterus grows outside the uterus. This leads to inflammation and scar tissue forming in the pelvic region and (rarely) elsewhere in the body.

The cause of endometriosis is unknown. There is no known way to prevent endometriosis. There is no cure, but its symptoms can be treated with medicines or, in some cases, surgery.

It causes a chronic inflammatory reaction that may result in the formation of scar tissue (adhesions, fibrosis) within the pelvis and other parts of the body. Several lesion types have been described:

- superficial endometriosis found mainly on the pelvic peritoneum
- cystic ovarian endometriosis (endometrioma) found in the ovaries
- deep endometriosis found in the recto-vaginal septum, bladder, and bowel
- in rare cases, endometriosis has also been found outside the pelvis. [...]

Endometriosis has significant social, public health and economic implications. It can decrease quality of life due to severe pain, fatigue, depression, anxiety and infertility. Some individuals with endometriosis experience debilitating pain that prevents them from going to work or school. Painful sex due to endometriosis can lead to interruption or avoidance of intercourse and affect the sexual health of affected individuals and their partners. Addressing endometriosis will empower those affected by it by supporting their human right to the highest standard of sexual and reproductive health, quality of life and overall well-being.

(Disponível em: www.who.int/news-room/fact-sheets/detail/endometriosis).

Assinale V (verdadeiro) ou F (falso) para as alternativas de acordo com a texto:

A ( ) Segundo o texto, a causa da endometriose é o crescimento de tecido do revestimento do útero em partes externas ao útero, na região pélvica.

B ( ) O crescimento do endométrio em regiões fora do útero provoca dores intensas, inflamação e formação de aderências na região pélvica e, embora raramente, em outras partes do corpo.

C ( ) Já foram descritos casos de endometriose na bexiga e no intestino.

D ( ) A endometriose tem impacto relevante em diversas áreas da vida da portadora da doença, atingindo aspectos sociais, de saúde (como possível infertilidade) e de sua vida sexual, porém o autor afirma que não há interesse da sociedade em discutir o tema, já que afeta poucas mulheres.

REDAÇÃO EM LÍNGUA PORTUGUESA

INSTRUÇÕES

1. O texto deverá ter, no máximo, 25 (vinte e cinco) linhas, e no mínimo, 20 (vinte) linhas. Textos que não atingirem 20 linhas serão eliminados.

2. A proposta de redação apresenta coletâneas que mantêm uma linha temática. Consulte as coletâneas e utilize-as segundo as instruções específicas. Não as copie.

3. Ao elaborar sua redação, você poderá utilizar-se também de outras informações que julgar relevantes para o desenvolvimento da temática escolhida, desde que estejam, essencialmente, relacionadas.

4. Na redação final você deverá ater-se ao seguinte:
a) dê um título à sua redação;
b) use caneta de tinta azul ou preta.

5. Qualquer redação, por mais bem feita que seja, terá nota zero se fugir da temática proposta; se for cópia dos trechos apresentados nas coletâneas; se for ilegível ou apresentar desconhecimento da norma padrão e manejo da modalidade escrita, acarretando total comprometimento do texto produzido. A redação também será penalizada se não corresponder ao tipo de texto escolhido.

ORIENTAÇÃO GERAL

Esta prova se compõe de uma proposta de redação. Preste atenção ao assunto que é solicitado. A valorização do seu texto dependerá de sua relação direta com o tema, com a montagem do texto, com a coerência, com a coesão e, principalmente, com os argumentos que você utilizar para convencer o seu leitor de que o seu ponto de vista é o melhor.

TEMA A

TEXTO 1

Um levantamento divulgado em abril de 2025 revelou que 62% dos brasileiros que precisaram de atendimento médico na atenção primária não buscaram o serviço. As principais causas foram lotação e demora no atendimento (46,9%), burocracia (39,2%), automedicação (35,1%) e a crença de que o problema não era grave (34,6%).(...)Entre os que procuraram atendimento, 40,5% não conseguiram ser atendidos, alegando tempo de espera excessivo (62,1%), falta de equipamentos (34,4%) e escassez de profissionais (30,5%). Segundo os pesquisadores, esses dados revelam a sobrecarga e a desumanização do sistema de saúde brasileiro, em que o paciente é frequentemente tratado sem acolhimento e enfrenta obstáculos para receber cuidado adequado.(...)Especialistas defendem reformas estruturais, maior investimento na atenção básica e uso de tecnologias como a telemedicina para reduzir filas e garantir acesso digno ao atendimento. *(Fonte: Vital Strategies, Umane e Universidade Federal de Pelotas — dados de 2024, divulgados em abril de 2025).*

TEXTO 2

“A medicina é a mais humana das ciências e a mais científica das humanidades.” Edmund Pellegrino, médico e bioeticista norte-americano.

TEXTO 3

“Estudos sobre experiência do paciente e levantamentos sobre a atenção primária apontam que a qualidade do diálogo e o acolhimento influenciam positivamente a recuperação, enquanto a sobrecarga e a falta de tempo entre profissionais comprometem o atendimento empático. Relatórios da Fiocruz e análises internacionais sobre experiência do paciente indicam a necessidade de políticas e investimentos para conciliar eficiência técnica e

cuidado humanizado." https://theberylinstitute.org/wp-content/uploads/2024/04/2024-PORTUGUES_Expectativas_e_Experiencia_do_Paciente_com_os_Cuidados_em_Saude_no_Brasil_2024.pdf?utm_source

TEXTO 4

https://medicinaunp.blogspot.com/2011/01/charge-do-dia_19.html

TEXTO 5

'É muito mais uma questão de atitude nas escolas. Hoje não dá mais para pensar no cuidado à saúde sem a interdisciplinaridade. Temos de ter a conjunção de saberes porque as situações de saúde e doenças são muito complexas. No ensino superior, ninguém fala com ninguém. Formam todo mundo e depois põem para trabalhar junto dentro do hospital. O Hospital das Clínicas, por exemplo, é o campo de treinamento entre médicos, enfermeiros, fonoaudiólogos, fisioterapeutas. É onde a interdisciplinaridade faz sentido. Pode todo mundo ter suas aulas na faculdade, aprendendo bem o seu campo. Mas, depois, quando vai para o hospital, começa a discutir o caso todo mundo junto. O aluno tem de ir para o campo de prática desde o primeiro ano e desde então é possível fazer discussões de caso clínico juntando alunos de diversas áreas. A dificuldade tem a ver com não se buscar uma estratégia educacional de integração.' https://noticias.uol.com.br/saude/ultimas-noticias/estado/2017/10/10/professora-da-fmusp-aponta-desafios-para-humanizacao-na-formacao-de-medicos.htm?utm_source=chatgpt.com&cmpid=copiaecola,

Com base na leitura dos textos motivadores e em seus próprios conhecimentos, redija um texto dissertativo-argumentativo em norma culta da língua portuguesa sobre o tema: **A humanização na prática médica: um desafio ético e social para o cuidado integral em saúde.**

TEMA B

TEXTO 1

A Associação Brasileira de Supermercados (Abras) divulgou, nesta segunda-feira (18/08), um vídeo do ministro da Saúde, Alexandre Padilha, em apoio à atualização do Projeto de Lei 2.158/2023. Essa atualização foi proposta pelo próprio autor do PL, senador Efraim Filho, para autorizar a criação de farmácias completas em supermercados, com a presença obrigatória do farmacêutico. Segundo Padilha, "o PL (da forma como foi reescrito) representa um avanço importante no debate sobre o tema, no Congresso Nacional". A manifestação do ministro reforça o posicionamento defendido desde o início pelo Conselho Federal de Farmácia (CFF), pela Agência Nacional de Vigilância Sanitária (Anvisa) e por outras entidades da saúde.(…) O Conselho Federal de Farmácia esteve presente em todas as discussões sobre o tema. Na última audiência pública, realizada pela Comissão de Assuntos Sociais (CAS) do Senado, em 11/06, o presidente do CFF reafirmou a posição contrária à banalização do acesso aos medicamentos. Ele lembrou que o Brasil já experimentou esse modelo no passado, com consequências graves: aumento de até 300% nos preços e 23% mais casos de intoxicação."Vamos falar de vidas humanas, e não de interesses econômicos. O CFF não é contra ampliar o acesso, mas exige que seja feito com responsabilidade, dentro das mesmas condições de farmácias e drogarias, com farmacêutico presente em tempo integral", declarou Walter Jorge João.O CFF mantém sua posição firme: qualquer avanço legislativo deve ter como centro o uso seguro e racional dos medicamentos, garantindo o direito da população a um cuidado qualificado. "A saúde não pode ser tratada como mercadoria de prateleira.

Medicamento exige cuidado, e cuidado exige farmacêutico", concluiu o presidente. https://site.cff.org.br/noticia/Noticias-gerais/20/08/2025/ministro-apoia-venda-de-medicamentos-em-farmacias-completas-com-farmaceutico-nos-supermercados?utm_source.

TEXTO 2

Dois em cada três brasileiros querem que medicamentos isentos de prescrição médica (MIPs) voltem a ser vendidos em supermercados. O levantamento, realizado pelo Instituto Datafolha a pedido da Associação Brasileira de Supermercados (Abras), mostra que 73% da população acredita que a medida traria mais praticidade à rotina, e 74% afirmam que não seria mais necessário manter estoques domésticos desses medicamentos.Segundo o Datafolha, 88% dos brasileiros avaliam que os donos de farmácia estão mais preocupados com o dinheiro que podem perder com a venda desses tipos de medicamentos em supermercados — essa porcentagem representa cerca de 142 milhões de pessoas com 16 anos ou mais.(...) No começo do ano, a Associação Brasileira das Redes de Farmácias e Drogarias (Abrafarma) se posicionou contra a proposta apresentada pela Abras, que defende a permissão para a venda de medicamentos isentos de prescrição (MIPs) em supermercados como medida para combater a inflação. A entidade emitiu uma nota repudiando a iniciativa, destacando os riscos à saúde pública e os impactos econômicos no setor farmacêutico.De acordo a Abrafarma, os medicamentos isentos de prescrição representam cerca de 30% das vendas das farmácias, e a proposta do governo, que está sendo estudada como uma estratégia para reduzir a inflação, pode causar um impacto econômico devastador, prejudicando desde grandes redes até pequenas farmácias. https://mercadoeconsumo.com.br/28/05/2025/noticias-varejo/venda-de-mips-em-supermercados-tem-apoio-de-2-em-cada-3-brasileiros-aponta-datafolha/?utm_source.

TEXTO 3

O senador Humberto Costa (PT-PE), que é o relator da proposta de Efraim Filho, critica a iniciativa. Ao discursar em Plenário em março, Humberto fez um alerta sobre os possíveis riscos à saúde pública com a venda de remédios fora das farmácias. O parlamentar, que é médico e já foi ministro da Saúde, ressaltou que o Brasil já conta com cerca de 93 mil farmácias distribuídas em quase todos os municípios — o que, segundo ele, torna injustificável a ampliação dos pontos de vendas para locais sem controle técnico ou orientação profissional. Hoje o Brasil registra uma média de seis intoxicações medicamentosas por hora. Diante de uma situação já tão dramática, esses projetos vêm para jogar gasolina na fogueira. Medicamentos são vendidos em promoções relâmpago, ao lado de pacotes de salgadinhos e refrigerantes, sem qualquer orientação profissional, sem farmacêutico, sem controle técnico. Isso não é liberdade de escolha, é "empurroterapia", é irresponsabilidade — declarou ele. https://confarma.com.br/wp-content/uploads/2025/09/Death.png / https://www12.senado.leg.br/noticias/materias/2025/05/29/projeto-de-venda-de-remedios-em-supermercados-causa-polemica?.

Com base na leitura dos textos motivadores e em seus próprios conhecimentos, redija um texto dissertativo-argumentativo em norma culta da língua portuguesa sobre o tema: **A venda de medicamentos em supermercados: conveniência ou risco à saúde pública?**

FOLHA DE RASCUNHO – PROVA DE REDAÇÃO

QUÍMICA
CLASSIFICAÇÃO PERIÓDICA DOS ELEMENTOS
Com massas atômicas referidas ao isótopo 12 do Carbono

1																	18
1 H 1,01	2											13	14	15	16	17	2 He 4,00
3 Li 6,94	4 Be 9,01											5 B 10,8	6 C 12,0	7 N 14,0	8 O 16,0	9 F 19,0	10 Ne 20,2
11 Na 23,0	12 Mg 24,3	3	4	5	6	7	8	9	10	11	12	13 Al 27,0	14 Si 28,1	15 P 31,0	16 S 32,1	17 Cl 35,5	18 Ar 39,9
19 K 39,1	20 Ca 40,1	21 Sc 45,0	22 Ti 47,9	23 V 50,9	24 Cr 52,0	25 Mn 54,9	26 Fe 55,8	27 Co 58,9	28 Ni 58,7	29 Cu 63,5	30 Zn 65,4	31 Ga 69,7	32 Ge 72,6	33 As 74,9	34 Se 79,0	35 Br 79,9	36 Kr 83,8
37 Rb 85,5	38 Sr 87,8	39 Y 88,9	40 Zr 91,2	41 Nb 92,9	42 Mo 95,9	43 Tc (99)	44 Ru 101	45 Rh 103	46 Pd 106	47 Ag 108	48 Cd 112	49 In 115	50 Sn 119	51 Sb 122	52 Te 128	53 I 127	54 Xe 131
55 Cs 133	56 Ba 137	57-71 Série dos Lantanídios	72 Hf 178	73 Ta 181	74 W 184	75 Re 186	76 Os 190	77 Ir 192	78 Pt 195	79 Au 197	80 Hg 201	81 Tl 204	82 Pb 207	83 Bi 209	84 Po (210)	85 At (210)	86 Rn (222)
87 Fr (233)	88 Ra (226)	89-103 Série dos Actinídios	104 Rf (261)	105 Db (262)	106 Sg (263)	107 Bh (262)	108 Hs (265)	109 Mt (266)	110 Uun (267)								

Série dos Lantanídios

57 La 139	58 Ce 140	59 Pr 141	60 Nd 144	61 Pm (147)	62 Sm 150	63 Eu 152	64 Gd 157	65 Tb 159	66 Dy 163	67 Ho 165	68 Er 167	69 Tm 169	70 Yb 173	71 Lu 175

Série dos Actinídios

89 Ac (227)	90 Th (232)	91 Pa (231)	92 U (238)	93 Np (237)	94 Pu (242)	95 Am (243)	96 Cm (247)	97 Bk (247)	98 Cf (251)	99 Es (254)	100 Fm (253)	101 Md (256)	102 No (253)	103 Lr (257)

Número Atômico
Símbolo
Massa Atômica
( ) Nº de massa do isótopo mais estável

UniRV Universidade de Rio Verde

VESTIBULAR MEDICINA 2026/01

PROCESSO SELETIVO 1º SEMESTRE DE 2026
CAMPUS FORMOSA
27 DE NOVEMBRO DE 2025

GABARITO DEFINITIVO

Questão	A	B	C	D
1	V	V	F	V
2	F	V	V	F
3	F	V	V	F
4	V	F	F	F
5	F	F	V	V
6	V	F	V	V
7	F	V	V	V
8	V	F	V	F
9	F	V	F	V
10	V	F	F	V
11	F	V	V	F
12	F	V	V	V
13	V	F	F	V
14	V	V	V	F
15	V	V	F	V
16	V	V	F	V
17	V	F	V	F
18	F	V	V	F