UniRV
Universidade de Rio Verde

VESTIBULAR
MEDICINA

2024/01

PROCESSO SELETIVO 1º SEMESTRE DE 2024
CAMPUS FORMOSA
23 DE NOVEMBRO DE 2023

DISCIPLINAS - BIOLOGIA, FÍSICA, GEOGRAFIA, HISTÓRIA, LÍNGUA ESTRANGEIRA (INGLÊS), LÍNGUA PORTUGUESA, LITERATURA BRASILEIRA, MATEMÁTICA, QUÍMICA.

INSTRUÇÕES

- Não se comunique, em hipótese alguma, com outros candidatos.
- Não é permitida a consulta a apontamentos, livros ou dicionários.
- Solicite a presença do fiscal em caso de necessidade.
- A prova consta de 18 questões, com 04 (quatro) proposições: A, B, C e D. Para cada proposição, o candidato deverá assinalar (V) Verdadeiro ou (F) Falso, tranportando depois o resultado para o Cartão-Resposta.
- Para marcar no Cartão-Resposta, utilize caneta esferográfica de tinta azul.
- Confira, no Cartão-Resposta, o número de sua inscrição, seu nome e assine no espaço adequado.
- Em nenhuma hipótese será distribuída uma cópia do Cartão-Resposta e da Folha de Redação, que são identificados eletronicamente.
- Não serão consideradas as respostas que não forem transportadas para o Cartão-Resposta.
- As questões deverão ser respondidas no Cartão-Resposta, assinalando-se as proposições correspondentes de cada questão, sendo: Verdadeiras (1ª coluna) e Falsas (2ª coluna).
- Confira, na Folha de Redação, o número de sua inscrição e entregue-a juntamente com o Cartão-Resposta.
- O candidato, em nenhuma hipótese, poderá identificar-se na prova de redação.
- Verifique se o seu Caderno de Questões apresenta todas as folhas numeradas corretamente. Caso haja algum problema, comunique ao fiscal de sala.

unirv.edu.br | @unirvoficial | /unirv

EQUIPE DE VESTIBULAR
vestibular@unirv.edu.br
Fone/WhatsApp 64 3620-3030

LÍNGUA PORTUGUESA

QUESTÃO 1

Leia o texto abaixo para responder às questões 01 e 02:

Moda, consumo e lixo: a onda fast fashion - por Ycarim Melgaço, especial para o Jornal Opção

Um pouco de história da fast fashion

Até a década de 1960, o processo de tendência na moda não sofria muitas alterações. Havia apenas as quatro estações – outono, inverno, primavera e verão –, as quais os especialistas em moda planejavam com antecedência, tentando prever o que os consumidores desejariam para o vestuário de cada estação. Tudo era feito de forma mais natural. Assim, as mudanças se orientavam para as necessidades de cada estação.

A partir da década de 1990, no entanto, as empresas de moda introduziram uma estratégia para intensificar o consumo, capitaneada por um marketing agressivo ao estimular constantes trocas de roupa. A ideia era expor novos lançamentos com frequência nas vitrines. Há grifes que conseguem alterar mudanças em períodos de 15 dias. A palavra fast descreve a rapidez com que os varejistas podem levar os designs da passarela de moda para as lojas, acompanhando a demanda constante e os diferentes estilos.

Esse foi o início de uma nova era na indústria da moda e, consequentemente, na forma de usar roupas – aliás, de grande impacto. A tática na estratégia de marketing era incorporar mais temporadas e introduzi-las nas lojas. O marketing levou à criação do "movimento cinquenta e duas microestações" introduzido na moda. Atualmente, há novas coleções toda semana. Não se pode denominar isso de inovação, mas de criação de moda de vestuário. Perdeu-se quase por completo a tradição das quatro estações e, por incrível que possa parecer, vive-se um calendário de "cinquenta e duas microestações".

Tal modelo de negócio alterou todo o processo de produção de roupas, tendo forte impacto na cadeia de suprimentos, desde as fábricas até a disponibilidade para o consumidor final. A ideia é pegar as últimas tendências das mídias sociais ou da passarela e transformá-las em uma peça de vestuário disponível em pouquíssimo tempo.

Nesse contexto, surgiu uma palavra até certo ponto mágica, responsável por uma nova tática de vendas de vestuário no mundo: fast fashion ou moda rápida. A origem do vocábulo fast fashion está na inauguração da primeira loja da Zara em Nova York, no início da década de 1990. O jornal The New York Times utilizou a expressão para descrever a missão da Zara que, em apenas 15 dias, levava uma peça do estágio de design até a venda nas lojas. Algo realmente estarrecedor, claro, baseado na supply chain, cadeia de suprimentos ultradinâmica. Apesar de a Zara receber o título de ter originado a moda rápida, vale ressaltar que esse modelo de produção já existia muito antes.

Emilia Ashton, especialista em cadeia de suprimentos, assegura que a fast fashion mudou completamente a forma como os consumidores fazem compras. Globalmente, a indústria da moda vale 2,5 trilhões de dólares e a participação da fast fashion nessa indústria continua a crescer, sendo esperados 43% até 2029.

Marcas famosas como a espanhola Zara, a sueca H&M, a americana Victoria's Secret, a Forever 21, a American Eagle, a Abercrombie & Fiftch, a GAP, a chinesa Schein, além de outras branding distribuídas por lojas de muitos países, integram o modelo de negócio fast fashion. Embora inserido em um ambiente altamente lucrativo, tal modelo está vinculado a implicações ambientais e ao desrespeito à dignidade do trabalhador nas fábricas.

Adaptado de: www.jornalopcao.com.br/artigo-de-opiniao-2/fast-fashion-399249/

Assinale V (verdadeiro) ou F (falso) para as alternativas abaixo de acordo com o texto:

A ( ) O texto apresenta o conceito de "fast fashion" e sua evolução até a atualidade, com manifestação de opinião em alguns trechos.

B ( ) Nos últimos trinta anos, aproximadamente, a indústria da moda tem tentado levar uma nova coleção às vitrines a cada uma ou duas semanas, o que afetou sobremaneira todo o processo de produção de vestuário.

C ( ) O processo de produção "fast fashion" teve início nos anos 90, com a loja Zara.

D ( ) No trecho "desrespeito à dignidade do trabalhador nas fábricas", a crase é facultativa.

QUESTÃO 2

Assinale V (verdadeiro) ou F (falso) para as alternativas a seguir de acordo com o texto:

A ( ) O autor assevera que, por causa das mudanças climáticas, não há mais as quatro estações do ano, e por isso a indústria da moda teve que se adaptar e desenvolver mais coleções por ano.

B ( ) No trecho "A ideia é pegar as últimas tendências das mídias sociais ou da passarela e transformá-las em uma peça de vestuário disponível em pouquíssimo tempo", o termo "-LAS" se refere a "tendências".

C ( ) O autor manifesta explicitamente sua aprovação ao modo de produção "fast fashion", tendo uma única restrição: o desrespeito à dignidade dos trabalhadores das marcas que seguem este modelo.

D ( ) A finalidade da "fast fashion", segundo o texto, é intensificar o consumo, usando uma forte estratégia de marketing para estimular a compra de roupas.

LITERATURA BRASILEIRA

QUESTÃO 3

O trecho a seguir foi retirado do conto “A casa velha da ponte”, que consta na obra homônima *Estórias da Casa Velha da Ponte*, de Cora Coralina.

“Olho e vejo tua ancianidade vigorosa e sã. Revejo teu corpo patinado pelo tempo, marcado das escaras da velhice. Desde quando ficaste assim?” (CORALINA, Cora. **Estórias da casa velha da ponte.** 1. ed. digital. São Paulo: Global, 2012)

Considerando o trecho anterior e seus conhecimentos acerca da obra citada, assinale V para verdadeiro e F para falso, nas seguintes alternativas:

A ( ) No conto, a Casa sofre uma espécie de personificação e se torna um "ser", cujo corpo apresenta marcas deixada pelo tempo.

B ( ) As paredes da Casa guardam segredos de diversas gerações, sendo o local representativo de histórias de famílias senhoriais ricas.

C ( ) A autora recupera ficcionalmente a história da Casa Velha da Ponte e, por ter característica ficcional, o conto não apresenta uma feição autobiográfica.

D ( ) As narrativas de Cora Coralina no livro remetem a dramas vividos por antigas gerações de moradores da Casa Velha da Ponte. Trata-se de uma escrita independente de acontecimentos sociais, políticos e econômicos do país.

QUESTÃO 4

Leia do trecho a seguir:

Em certa casa da rua Cosme Velho
(que se abre no vazio)
venho visitar-te; e me recebes
na sala trastejada com simplicidade
onde pensamentos idos e vividos
perdem o amarelo,
de novo interrogando o céu e a noite.

Outros leram da vida um capítulo, tu leste o livro inteiro,
Daí esse cansaço nos gestos e, filtrada,
uma luz que não vem de parte alguma
pois todos os castiçais
estão apagados.

*(Carlos Drummond de Andrade, **A um bruxo com amor**, 1958).*

Esse trecho faz parte do poema "A um bruxo com amor", escrito por Carlos Drummond de Andrade, em homenagem Machado de Assis, e publicado no Jornal Correio da Manhã em 1958. Considerando o texto dado e seus conhecimentos sobre a vida e a obra de Machado de Assis, assinale V para verdadeiro e F para falso:

A ( ) Apesar de negro, Machado de Assis foi considerado um escritor escravocrata e que, inclusive, fazia campanhas pró-escravidão.

B ( ) Machado de Assis ficou conhecido no cenário da Literatura Brasileira pelo epíteto Bruxo do Cosme Velho, inclusive sendo reproduzido por autores e escritores da época.

C ( ) Embora se atribua a Carlos Drummond e a seu poema a responsabilidade por espalhar o apelido de Machado de Assis, a relação entre ambos os escritores nem sempre foi amistosa, uma vez que, quando mais jovem, Drummond repudiava Machado e sua escrita.

D ( ) Por algum tempo houve uma espécie de silenciamento sobre a classificação racial de Machado de Assis. Em seu obituário, por exemplo, consta a informação de que o autor era branco.

HISTÓRIA

QUESTÃO 5

O período que se seguiu ao final da Primeira Guerra Mundial foi marcado por uma intensa crise econômica e social que contribuiu para desacreditar as democracias liberais, ensejando o surgimento de regimes autoritários, entre eles os fascistas. Apesar dos diversos regimes fascistas terem características próprias, alguns de seus princípios ideológicos foram comuns a todos.

Nas alternativas abaixo, indique verdadeiro (V) ou falso (F) para as características comuns aos fascismos no século XX:

A ( ) O nacionalismo radical e o militarismo.

B ( ) O culto à violência e à força, e a criação de Estados policiais.

C ( ) O culto ao líder carismático, que a propaganda oficial ligava aos interesses do povo.

D ( ) O racismo biológico e, em especial, o antissemitismo, transformado em política oficial do Estado.

QUESTÃO 6

Ainda que a Ditadura Militar no Brasil tenha se encerrado em 1985, o retorno das eleições pelo voto direto no país ocorreu apenas em 1989, passadas quase três décadas da escolha do último presidente pelo voto popular, em 1960. Este fato foi precedido de um movimento conhecido como "Diretas Já" (1983-1984), que contou com a participação de partidos políticos, representantes da sociedade civil, artistas e intelectuais.

Sobre o Movimento "Diretas Já"**,** assinale V (verdadeiro) ou F (falso) para as alternativas abaixo:

A ( ) Ele contou com representantes de diversas correntes políticas e de pensamento, unidas pelo desejo de eleições diretas para presidente da República

B ( ) Apesar de ter reunido expressivos setores da cena artística e intelectual do Brasil, o 'Movimento Diretas Já' recebeu escasso apoio popular

C ( ) O movimento ganhou força com as manifestações dos 'caras pintadas' que, com ocupações e protestos violentos, exigiam eleições diretas pelo voto popular

D ( ) O apoio imediato ao movimento por parte da grande imprensa, que concedia grande espaço à cobertura de seu eventos, foi determinante para o sucesso do 'Diretas Já'

GEOGRAFIA

QUESTÃO 7

O processo geológico consiste em um conjunto de ações que provocam modificações da crosta terrestre em estrutura e/ou composição. No caso do território brasileiro, este está localizado sobre a placa tectônica sul-americana e tem estrutura rochosa antiga e estável.

No que se refere à caracterização da estrutura geológica do território brasileiro, assinale verdadeiro (V) ou falso (F) nas proposições:

A ( ) O território brasileiro está próximo de zonas de instabilidade tectônica, como a região do oceano Pacífico, por estar no centro da placa sul-americana.

B ( ) Ocupando cerca de 36% do território brasileiro, os escudos cristalinos são os terrenos mais antigos da crosta terrestre, formados por rochas magmáticas e metamórficas.

C ( ) Há no território brasileiro uma estrutura geológica bastante diversificada, incluindo os dobramentos modernos em suas terras.

D ( ) No caso das bacias sedimentares, essa estrutura compõe 64% do território brasileiro, caracterizando-se pela presença de trechos da crosta de formação geológica recente composta de rochas menos rígidas.

QUESTÃO 8

Txai Suruí é o rosto da COP26 em Glasgow deste ano. Aos 24 anos, foi a primeira indígena a discursar na abertura de uma conferência do clima. Em meio a engravatados, a jovem que usava um cocar de penas coloridas cobrou agilidade no enfrentamento das mudanças climáticas. "Não é em 2030 ou em 2050. É agora!". Chamou a atenção do mundo ao lembrar que os povos originários são os que mais sofrem com o aquecimento global. "Os povos indígenas estão na linha de frente da emergência climática. Por isso devemos estar no centro das decisões que acontecem aqui", discursou. (*El País*, 09/11/21, acesso em: < https://brasil.elpais.com/brasil/2021-11-09/txai-surui-destaque-da-cop26-vivo-sob-clima-de-ameacas-desde-que-me-conheco-por-gente.html>)

De acordo com o texto, assinale verdadeiro (V) ou falso (F):

A ( ) É frequente a participação de indígenas e povos originários na abertura da COP, uma vez que sua cultura possui forte vínculo com as questões ambientais.

B ( ) Se forem adotadas medidas efetivas no combate às mudanças climáticas a partir de 2030, será possível reverter o processo de aquecimento global sem qualquer dano.

C ( ) Os povos indígenas são os que mais sofrem o impacto do aquecimento global em seus territórios e comunidades.

D ( ) Segundo Txai Surui, cabe aos chefes de Estado tomarem as decisões devidas sem qualquer participação dos povos indígenas.

MATEMÁTICA

QUESTÃO 9

Assinale V (verdadeiro) ou F (falso) para as alternativas abaixo.

A ( ) Um paralelepípedo reto-retângulo possui uma área total de 488 cm^2. Sabendo-se que suas dimensões são diretamente proporcionais a 7, 4 e 3, podemos afirmar que sua diagonal mede $D = 2\sqrt{74}$ cm.

B ( ) Uma pirâmide de base quadrangular regular possui apótema da base medindo 0,5 dm. Se essa pirâmide apresenta uma área total de 360 cm^2, pode-se dizer que sua altura é de 120 mm.

C ( ) Um cone circular reto de área lateral $60\pi\ m^2$ e altura $8\ m$ possui como ângulo central do setor circular equivalente à sua superfície lateral uma medida de $\frac{6\pi}{5}$ rad.

D ( ) Se uma esfera possui volume de $288\pi\ cm^3$, então a área de sua superfície será de $72\pi\ cm^2$.

QUESTÃO 10

Em relação às funções, assinale V(verdadeiro) ou F(falso) nas alternativas.

A ( ) Se n é diferente de 4, a expressão equivalente a $(n^2/(n-4)) + (4n/(4-n))$ é n.

B ( ) A função $f(x) = 1/((x+3)^2 - 24(x+3) + 114)$ é indefinida para valor de x=3.

C ( ) A distância que um automóvel leva para parar varia diretamente com o quadrado de sua velocidade. Se a distância de parada de um carro viajando a 40 km/h é de 320 km, a distância de parada de um carro viajando a 50 km/h é de 400 km.

D ( ) A fórmula a seguir mostra o brilho da luz de um objeto, que varia inversamente com o quadrado da distância. L, medido em lúmens, é o brilho da luz e d, medido em metros, é a distância do objeto à fonte de luz. A uma distância de 2 metros de uma fonte de luz, o brilho de um objeto foi medido em 9 lumens. Então, o valor de k é 36.

FÍSICA

QUESTÃO 11

Uma pessoa lança verticalmente uma bolinha de 100 g com velocidade inicial igual a 36 km/h a partir de 1,5 m de distância do solo. A figura mostra o momento do lançamento, a altura máxima atingida pela bolinha e momento da queda da bolinha. Desprezando a resistência do ar e a situação descrita, julgue as afirmativas em V para verdadeiras ou F para falsas. (Dado: g = 10 m/s²).

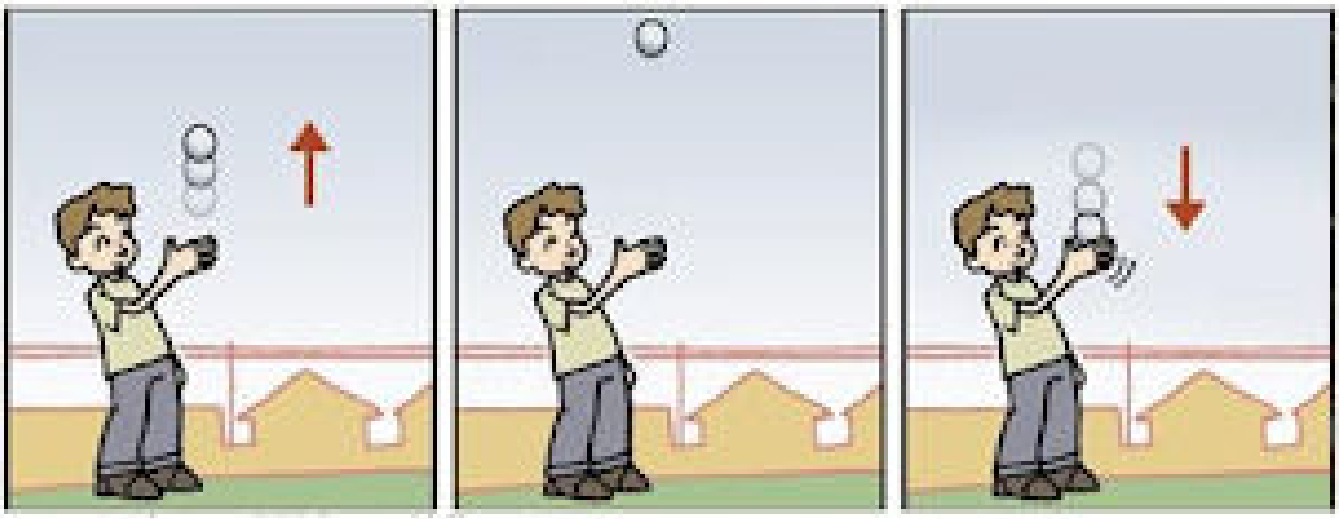

A ( ) O trabalho realizado pela força gravitacional na subida é resistente (primeiro quadrinho) e possui intensidade igual 5 J.

B ( ) A altura máxima atingida pela bolinha (segundo quadrinho) em relação ao solo é de 6,5 m.

C ( ) O trabalho realizado pela força gravitacional na descida é motor (terceiro quadrinho) e possui intensidade igual 5 J.

D ( ) A potência desenvolvida pela pessoa para lançar a bolinha corresponde a 5 W.

QUESTÃO 12

O desconforto térmico ocorre quando os mecanismos de regulação natural da temperatura corporal falham. Algumas combinações de esforço físico e de exposição ao "calor" podem levar esse desconforto ao estresse térmico de trabalhadores. Institutos de pesquisas alertam sobre o aumento da amplitude térmica nos últimos anos ao mesmo tempo que se é necessário racionar o consumo de energia. Dessa forma, dimensionar ambientes e selecionar materiais que garantam conforto térmico aos usuários tem se tornado tarefa importante na engenharia. Considerando que uma construtora realizou o dimensionamento térmico das paredes externas de um hospital para que o fluxo de calor seja de 100 W/m², para temperaturas médias de 40 °C (externo) e 20 °C (interno), e que possui disponível para a construção os materiais listados na tabela, julgue as afirmativas em V para verdadeiras ou F para falsas.

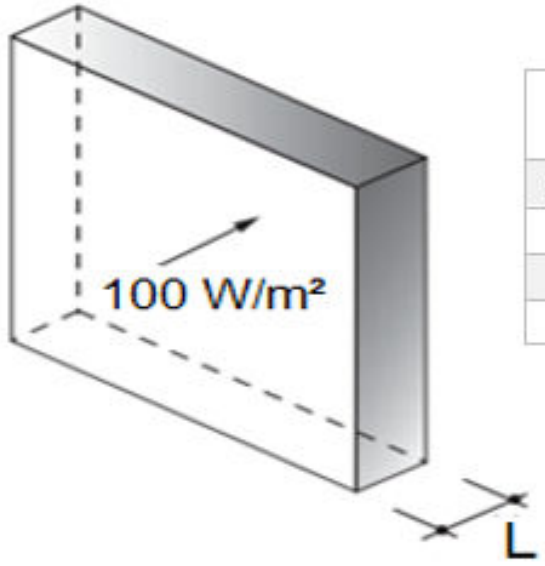

Material	Condutividade térmica ($W.m^{-1}.K^{-1}$)
Concreto de cascalho	2,0
Concreto leve	1,5
Tijolo	1,2
Concreto celular	1,0

A ( ) Se as paredes forem feitas de Concreto de cascalho, a espessura (L) deverá ser de 50 cm.
B ( ) Se as paredes forem feitas de Concreto leve, a espessura (L) deverá ser de 30 cm.
C ( ) Se as paredes forem feitas de Tijolos, a espessura (L) deverá ser de 24 cm.
D ( ) Se as paredes forem feitas de Concreto celular, a espessura (L) deverá ser de 15 cm.

BIOLOGIA

QUESTÃO 13

A oxidação de biomoléculas produz grandes quantidades de energia na forma de adenosina trifosfato (ATP). Um dos principais processos utilizados para produção de energia e a respiração celular aeróbia. Sobre esse tema, analise as afirmativas abaixo e determine se são verdadeiras ou falsas.

A ( ) A via glicolítica começa com a fosforilação da glicose, depois ocorre a desidrogenação das moléculas onde o H^+ é capturado pelo NAD^+ e ao final são produzidas duas moléculas de piruvato.
B ( ) O ciclo de Krebs se inicia com a oxidação do ácido pirúvico que depende de uma enzima que catalisa a retirada de CO_2 e a oxidação do NAD.
C ( ) Durante todo o ciclo de Krebs são produzidas, para cada glicose, 3 (três) moléculas de CO_2, elétrons e íons H^+ que são capturados para formação de 5 (cinco) NADH e 2 (dois) $FADH_2$, e produção de 1 (um) GTP que será convertido em ATP.
D ( ) A fosforilação oxidativa ocorre nas cristas mitocondriais onde está localizada a enzima ATP sintase. A produção de ATP depende da energia produzida pela diferença de concentrações de H^+ nos lados opostos da membrana interna da mitocôndria.

QUESTÃO 14

Os tecidos epiteliais, ou simplesmente epitélios, podem revestir superfícies do nosso corpo ou produzir secreções. Dessa forma, reconhecemos dois tipos básicos: tecido epitelial de revestimento e tecido epitelial secretor. Julgue os itens a seguir como verdadeiros (V) ou falsos (F), de acordo com esse tecido.

A ( ) Os tecidos epiteliais são vasculares, tendo contato direto de suas células com a parede dos vasos sanguíneos, facilitando dessa forma a nutrição por difusão.

B ( ) O tecido epitelial glandular pode ser classificado em glândulas merócrinas, cujas células são eliminadas juntamente com o produto da secreção; glândulas holócrinas, onde as células eliminam a secreção com parte do citoplasma da célula; e as glândulas apócrinas, que as células eliminam apenas os produtos de secreção.

C ( ) Os epitélios possuem sensibilidades por receberem terminações nervosas livres, formando uma rica rede intraepitelial.

D ( ) Nos epitélios ocorre constante renovação de suas células, pois ocorre uma intensa atividade de divisão mitótica. As células do epitélio responsáveis por essa renovação são as células basais.

QUÍMICA

QUESTÃO 15

"A água é a mais comum das substâncias e, no entanto, suas propriedades são únicas entre os compostos químicos. Talvez as mais notáveis sejam suas altas temperaturas de fusão e ebulição. Uma característica que torna a Terra singularmente apropriada à evolução da vida é sua temperatura de superfície, que, na maior parte do planeta, fica dentro da faixa líquida da água." (SPIRO; STIGLIANI, 2009)

Considerando a água, sua ligação, estrutura e propriedades, assinale V (verdadeiro) ou F (falso) para as alternativas.

A ( ) A água na forma líquida possui baixa energia de coesão. Isso ocorre devido à alta temperatura necessária à ebulição dessa substância. Uma fonte dessa coesão é o baixo momento de dipolo da água, os dipolos tendem a se desalinhar, diminuindo a energia de coesão.

B ( ) Se considerarmos a interação dipolo-dipolo como único fator que influência nos elevados pontos de ebulição das substâncias, podemos dizer que o HF (hidreto de flúor) apresenta ponto de ebulição mais alto do que a água, porque possui um momento dipolo mais elevado.

C ( ) Enquanto a maioria das substâncias se contrai na solidificação, devido ao fato de que as moléculas ocupam mais espaço no estado líquido do que no estado sólido, a água se expande ao congelar.

D ( ) Os dois átomos de H na molécula de água satisfazem sua necessidade eletrônica formando pares entre os elétrons de valência livres com dois elétrons disponíveis do átomo de O. Isso pode ser explicado porque as ligações de hidrogênio são ligações convencionais de pares de elétrons.

QUESTÃO 16

A eletrólise é conceituada como uma reação química não-espontânea de óxido-redução (oxirredução), provocada por uma corrente elétrica gerada pela aplicação de uma tensão contínua.

A eletrólise pode ocorrer através de duas formas: fusão ou dissolução. Pelo processo de fusão ocorre a eletrólise ígnea, a qual é processada a partir de um eletrólito fundido. Pelo processo de dissolução ocorre a eletrólise aquosa, na qual o solvente ionizante empregado é a água.

Na indústria, o processo de eletrólise é muito empregado como forma de isolar algumas substâncias simples ou compostas, e também no processo de revestimento de diversos metais.

Com base nos fenômenos eletrônicos associados ao processo de eletrólise, assinale V (verdadeiro) ou F (falso) para as alternativas abaixo.

A ( ) Na eletrólise a redução ocorre no cátodo conectado ao polo negativo.

B ( ) A eletrólise em solução de NaCl forma gás cloro (Cl_2) na semi-reação no ânodo, sendo um gás altamente tóxico e nocivo quando inalado.

C ( ) No processo de galvanoplastia, o sal na solução deve conter o íon metálico que se deseja depositar. A peça a ser revestida deve ser colocada no ânodo, que receberá o depósito metálico.

D ( ) Em algumas soluções, através de eletrólise contínua, é possível aumentar a concentração da solução, ocorrendo quando o soluto possuir maior facilidade de descarga que a água.

LÍNGUA ESTRANGEIRA (INGLÊS)

QUESTÃO 17

Leia o texto abaixo para responder às questões 17 e 18:

What is the microbiome?

Picture a bustling city on a weekday morning, the sidewalks flooded with people rushing to get to work or to appointments. Now imagine this at a microscopic level and you have an idea of what the microbiome looks like inside our bodies, consisting of trillions of microorganisms (also called microbiota or microbes) of thousands of different species. These include not only bacteria but fungi, parasites, and viruses. In a healthy person, these “bugs” coexist peacefully, with the largest numbers found in the small and large intestines but also throughout the body. The microbiome is even labeled a supporting organ because it plays so many key roles in promoting the smooth daily operations of the human body.

Each person has an entirely unique network of microbiota that is originally determined by one’s DNA. A person is first exposed to microorganisms as an infant, during delivery in the birth canal and through the mother’s breast milk. Exactly which microorganisms the infant is exposed to depends solely on the species found in the mother. Later on, environmental exposures and diet can change one’s microbiome to be either beneficial to health or place one at greater risk for disease.

The microbiome consists of microbes that are both helpful and potentially harmful. Most are symbiotic (where both the human body and microbiota benefit) and some, in smaller numbers, are pathogenic (promoting disease). In a healthy body, pathogenic and symbiotic microbiota coexist without problems. But if there is a disturbance in that balance—brought on by infectious illnesses, certain diets, or the prolonged use of antibiotics or other bacteria-destroying medications—dysbiosis occurs, stopping these normal interactions. As a result, the body may become more susceptible to disease.

How microbiota benefit the body

Microbiota stimulate the immune system, break down potentially toxic food compounds, and synthesize certain vitamins and amino acids, including the B vitamins and vitamin K. For example, the key enzymes needed to form vitamin B12 are only found in bacteria, not in plants and animals.

Sugars like table sugar and lactose (milk sugar) are quickly absorbed in the upper part of the small intestine, but more complex carbohydrates like starches and fibers are not as easily digested and may travel lower to the large intestine. There, the microbiota help to break down these compounds with their digestive enzymes. The fermentation of indigestible fibers causes the production of short chain fatty acids (SCFA) that can be used by the body as a nutrient source but also play an important role in muscle function and possibly the prevention of chronic diseases, including certain cancers and bowel disorders. Clinical studies have shown that SCFA may be useful in the treatment of ulcerative colitis, Crohn’s disease, and antibiotic-associated diarrhea.

The microbiota of a healthy person will also provide protection from pathogenic organisms that enter the body such as through drinking or eating contaminated water or food.

Large families of bacteria found in the human gut include Prevotella, Ruminococcus, Bacteroides, and Firmicutes. In the colon, a low oxygen environment, you will find the anaerobic bacteria Peptostreptococcus, Bifidobacterium, Lactobacillus, and Clostridium. These microbes are believed to prevent the overgrowth of harmful bacteria by competing for nutrients and attachment sites to the mucus membranes of the gut, a major site of immune activity and production of antimicrobial proteins.

Adaptado de: www.hsph.harvard.edu/nutritionsource/microbiome/

Assinale V (verdadeiro) ou F (falso) para as alternativas abaixo de acordo com o texto:

A ( ) O texto trata do tema do microbioma humano, mais especificamente da microbiota intestinal, mas afirma que esses germes podem ser encontrados por todo o corpo humano.

B ( ) No primeiro parágrafo, existe uma comparação entre os microrganismos do microbioma e os moradores de uma cidade em uma manhã movimentada.

C ( ) Segundo o texto, os primeiros microrganismos a que somos expostos (no canal vaginal durante o parto e na amamentação) são sempre benéficos, mas os microrganismos com que entramos em contato no ambiente são maléficos à saúde.

D ( ) No trecho "Picture a bustling city on a weekday morning", a palavra "picture" tem função de substantivo.

QUESTÃO 18

Assinale V (verdadeiro) ou F (falso) para as alternativas abaixo de acordo com o texto:

A ( ) Os microrganismos simbióticos existem em maior número que os patogênicos, porém estes últimos têm um potencial destruidor muito elevado, o que causa desequilíbrio no microbioma, levando ao aparecimento de doenças.

B ( ) As fibras são digeridas no intestino pela microbiota, por meio de um processo de fermentação o qual gera a produção de ácidos graxos de cadeia curta, que possivelmente estão relacionados à prevenção de doenças crônicas, certos tipos de câncer e moléstias intestinais.

C ( ) No último parágrafo, são mencionadas bactérias que, acredita-se, previnem a proliferação de bactérias nocivas ao competirem com elas por nutrientes.

D ( ) No trecho "Sugars like table sugar and lactose (milk sugar) are quickly absorbed", a palavra "like" foi usada para introduzir exemplos.

REDAÇÃO EM LÍNGUA PORTUGUESA

INSTRUÇÕES

1. O texto deverá ter, no máximo, 25 (vinte e cinco) linhas, e no mínimo, 20 (vinte) linhas. Textos que não atingirem 20 linhas serão eliminados.

2. As alternativas propostas apresentam coletâneas que mantêm uma linha temática. Consulte as coletâneas e utilize-as segundo as instruções específicas dadas para a alternativa. Não as copie.

3. Ao elaborar sua redação, você poderá utilizar-se também de outras informações que julgar relevantes para o desenvolvimento da temática escolhida, desde que estejam, essencialmente, relacionadas.

4. Na redação final você deverá ater-se ao seguinte:
a) indique a alternativa escolhida;
b) dê um título à sua redação conforme a alternativa que você escolheu;
c) use caneta de tinta azul ou preta.

5. Qualquer redação, por mais bem feita que seja, terá nota zero se fugir das temáticas propostas; se for cópia dos trechos apresentados nas coletâneas; se for ilegível ou apresentar desconhecimento da norma padrão e manejo da modalidade escrita, acarretando total comprometimento do texto produzido. A redação também será penalizada se não corresponder ao tipo de texto escolhido.

ORIENTAÇÃO GERAL

Seguem-se duas propostas para, dentre elas, escolher uma para a sua redação. Preste atenção ao assunto que é solicitado. A valorização do seu texto dependerá de sua relação direta com o tema, com a montagem do texto, com a coerência, com a coesão e, principalmente, com os argumentos que você utilizar para convencer o seu leitor de que o seu ponto de vista é o melhor.
Leia atentamente as alternativas abaixo a fim de verificar qual delas se enquadra melhor aos seus conhecimentos, pois sua redação não deverá fugir e nem transgredir o tema proposto. Feito isso, escolha a alternativa que deverá ser desenvolvida de forma clara e objetiva.

ALTERNATIVA A

Texto 1

O capacitismo, termo originário do vocábulo americano ableism, diz respeito à concepção de que somente o corpo "perfeito" é considerado "normal" e que os outros corpos, em virtude das suas particularidades, são classificados como deficientes. Estudos indicam que o termo, associado ao movimento pelos direitos das pessoas com deficiência e dos movimentos feministas, ganhou notoriedade nos Estados Unidos nas décadas de 1970 e1980 (PRIMERANO, 2022, tradução livre). De acordo com o autor, a expressão capacitismo está intimamente relacionada à ideia da obrigação de se ter um corpo válido, ao estabelecer uma dicotomia hierárquica entre pessoas com deficiência e pessoas sem deficiência e um sistema de opressão. De acordo com Campbell (2008, tradução livre), o capacitismo diz respeito a uma rede de crenças, processos e práticas em que corpos com características diferenciadas daqueles considerados normais são marginalizados, pois a deficiência é apresentada como um estado diminuído do ser humano (...) O capacitismo é expresso por meio de atitudes intencionais ou não, internalizadas pela sociedade. Muitas vezes insultuosas, quer seja de forma direta, como a utilização de termos pejorativos, olhares ofensivos, afastamento corporal; quer seja de forma velada, disfarçada de comportamentos protetores, piedosos, bem como a formulação de exaltações à capacidade de superação ou algo similar, a cultura capacitista se faz presente. Todas essas formas discriminatórias, contribuem para o efeito de sentido pretendido, ou seja, consolidação do imaginário social existente que relaciona determinados públicos, à fragilidade, incapacidade e dependência. Disponível em: https://periodicos.ufsc.br/index.php/eb/article/view/93040. Acesso em: 25 out. 2023.

Texto 2 (Imagem)



Disponível em: https://crp.org.br/wp-content/uploads/2022/12/banner-site-01.png

Texto 3

A mídia, como agente de construção e divulgação das identidades sociais, tem uma grande parcela de contribuição na cultura do capacitismo. Inúmeros são os casos de reprodução de estereótipos e de desinformação que ainda hoje podemos encontrar nos produtos jornalísticos veiculados. Às vezes, uma única palavra ou expressão, inseridas em determinado lugar ou contexto de uma frase, já são o suficiente para fortalecer uma ideologia capacitista. Muitas vezes isso é feito de maneira inconsciente pelo jornalista profissional ou até pelos entrevistados, pelo fato deles próprios estarem inseridos na sociedade que reproduz tais estereótipos.Utilizando como exemplos algumas reportagens do meio on-line, vemos também a presença do sensacionalismo, além do reforço de mitos e da desinformação, na abordagem jornalística sobre a temática das deficiências. Na matéria "Mãe cega cuida de dois filhos e dá exemplo de superação: 'Até o lado mau tem seu lado bom'", a perpetuação de estereótipos começa já pelo título, ao se fazer a associação da deficiência com o adjetivo mau, proferindo cargas semânticas extremamente

negativas para tais condições. Isso abre brechas para o preconceito, pois esses sentidos podem se estender da condição para o indivíduo que a possui.(...) Os debates sobre a questão da inclusão e da acessibilidade devem ser trazidos para o ambiente de formação universitária e em todos os espaços públicos contemporâneos. Afinal, as deficiências são uma parte da diversidade humana e precisam ser conhecidas e respeitadas por todos em suas realidades, e não como frutos da cultura capacitista. Disponível em: https://medium.com/blogando/a-cultura-capacitista-e-a-m%C3%ADdia-2d62d791456a

A partir da leitura dos textos motivadores e com base nos conhecimentos construídos ao longo de sua formação, redija um texto dissertativo-argumentativo sobre o tema: **O CAPACITISMO E A (EX) INCLUSÃO DE PESSOAS COM DEFICIÊNCIA.**

ALTERNATIVA B

Texto 1

Ter a percepção das pessoas ao seu redor é fundamental para o sucesso na carreira. Nas organizações, cada um convive com colegas, chefes, subordinados, clientes, fornecedores. Cada um com sua personalidade, qualidades e defeitos. Ter empatia, ou seja, colocar-se no lugar de cada um – na pele do outro, como se diz – ajuda a entender melhor quem está à sua volta. E isso leva a relações mais saudáveis e produtivas. Não é por acaso o sucesso de programas de TV como Undercover Boss ou, na versão brasileira, o "Chefe Secreto", exibido no programa Fantástico, da Rede Globo. Durante uma semana o chefe vira funcionário da sua própria empresa e trabalha em diferentes setores. Não pode se negar a receber ordens e deve se comportar como os outros colegas de trabalho. Assim pode conhecer o dia a dia da empresa, as dificuldades enfrentadas pelos colaboradores e corrigir erros (além de premiar os merecedores). O resultado normalmente é surpreendente. Os líderes muitas vezes demonstram uma total falta de conhecimento do que acontece no "chão de fábrica". E aos descobrirem esse "mundo novo", começam a dar mais valor ao trabalho do outro.Qual lição extraímos disso? Que a empatia faz com que você se relacione de forma mais interativa e consciente. É por isso que muitas multinacionais só promovem um colaborador ao cargo de gerência depois que ele passou por todas as funções que terá que coordenar. Só assim, saberá o esforço e o tempo necessário para cada tarefa. Disponível em: https://www.gazetadopovo.com.br/vozes/talento-em-pauta/empatia-na-pele-do-outro-voce-e-melhor/?ref=busca

Texto 2

A empatia costuma ser confundida pelas pessoas com a simpatia, porém, seus conceitos diferem. A empatia sintoniza as pessoas, é a auto permissão para que se vivencie a experiência emocional do outro. A empatia não busca diminuir a dor, legitima-a, assegura a possibilidade de expressar a emoção integralmente, sem julgamentos. Em uma palestra sobre a Resiliência, a psicóloga Brené Brown (BROWN, 2014), define o termo Empatia: "Empatia é sentir com as pessoas". Segundo ela, a simpatia está associada ao sentimento de pena, comiseração, isto é, entendemos a emoção do outro, mas não nos envolvemos emocionalmente. O simpático tenta amenizar ou reprimir a expressão da emoção do outro, enquanto o empático a acolhe (BROWN, 2014). Há assimetria emocional na simpatia, enquanto a empatia é comunhão. Disponível em: https://www.periodicos.univasf.edu.br/index.php/revasf/article/view/1064

Texto 3 (imagem)



A Relação Médico-Paciente (RMP) vai além do encontro situacional entre esses dois intérpretes, algo maior do que fazer perguntas e exames físicos, receitar medicamentos e prescrever condutas. Estudos sugerem que a RMP mescla habilidades técnicas e pessoais. Frente ao dissabor de atuações médicas homogeneizantes que ignoram a pessoalidade intrínseca de cada vivente, a empatia surge de forma prática na RMP para promover grandes avanços diametralmente opostos a estas práticas. Empatia, no contexto médico, remete à sensibilização do médico pelas mudanças sentidas e refletidas, momento a momento, pelo paciente. Talvez a empatia encontre seu significado mais compreensível na célebre frase de Ambroise Paré: "Curar ocasionalmente, aliviar frequentemente e consolar sempre". Disponível em: https://doi.org/10.1590/S0100-55022010000200010

A partir da leitura dos textos motivadores e com base nos conhecimentos construídos ao longo de sua formação, redija um texto dissertativo-argumentativo sobre o tema: **MEDICINA BASEADA EM EMPATIA: ENXERGANDO ATRAVÉS DO OLHAR DO OUTRO.**

FOLHA DE RASCUNHO – PROVA DE REDAÇÃO

Indique a opção escolhida: (Obs: a opção é dentre os termos propostos)	Corretor:	Nota:

	Título:
1	
2	
3	
4	
5	
6	
7	
8	
9	
10	
11	
12	
13	
14	
15	
16	
17	
18	
19	
20	
21	
22	
23	
24	
25	

QUÍMICA
CLASSIFICAÇÃO PERIÓDICA DOS ELEMENTOS
Com massas atômicas referidas ao isótopo 12 do Carbono

1												13	14	15	16	17	18
1 H 1,01	2																2 He 4,00
3 Li 6,94	4 Be 9,01											5 B 10,8	6 C 12,0	7 N 14,0	8 O 16,0	9 F 19,0	10 Ne 20,2
11 Na 23,0	12 Mg 24,3	3	4	5	6	7	8	9	10	11	12	13 Al 27,0	14 Si 28,1	15 P 31,0	16 S 32,1	17 Cl 35,5	18 Ar 39,9
19 K 39,1	20 Ca 40,1	21 Sc 45,0	22 Ti 47,9	23 V 50,9	24 Cr 52,0	25 Mn 54,9	26 Fe 55,8	27 Co 58,9	28 Ni 58,7	29 Cu 63,5	30 Zn 65,4	31 Ga 69,7	32 Ge 72,6	33 As 74,9	34 Se 79,0	35 Br 79,9	36 Kr 83,8
37 Rb 85,5	38 Sr 87,8	39 Y 88,9	40 Zr 91,2	41 Nb 92,9	42 Mo 95,9	43 Tc (99)	44 Ru 101	45 Rh 103	46 Pd 106	47 Ag 108	48 Cd 112	49 In 115	50 Sn 119	51 Sb 122	52 Te 128	53 I 127	54 Xe 131
55 Cs 133	56 Ba 137	57-71 Série dos Lantanídios	72 Hf 178	73 Ta 181	74 W 184	75 Re 186	76 Os 190	77 Ir 192	78 Pt 195	79 Au 197	80 Hg 201	81 Tl 204	82 Pb 207	83 Bi 209	84 Po (210)	85 At (210)	86 Rn (222)
87 Fr (233)	88 Ra (226)	89-103 Série dos Actinídios	104 Rf (261)	105 Db (262)	106 Sg (263)	107 Bh (262)	108 Hs (265)	109 Mt (266)	110 Uun (267)								

Série dos Lantanídios

57 La 139	58 Ce 140	59 Pr 141	60 Nd 144	61 Pm (147)	62 Sm 150	63 Eu 152	64 Gd 157	65 Tb 159	66 Dy 163	67 Ho 165	68 Er 167	69 Tm 169	70 Yb 173	71 Lu 175

Série dos Actinídios

89 Ac (227)	90 Th (232)	91 Pa (231)	92 U (238)	93 Np (237)	94 Pu (242)	95 Am (243)	96 Cm (247)	97 Bk (247)	98 Cf (251)	99 Es (254)	100 Fm (253)	101 Md (256)	102 No (253)	103 Lr (257)

Número Atômico
Símbolo
Massa Atômica
( ) Nº de massa do isótopo mais estável

Uni RV
Universidade de Rio Verde

VESTIBULAR
MEDICINA

2024/01

PROCESSO SELETIVO 1º SEMESTRE DE 2024
CAMPUS FORMOSA
23 DE NOVEMBRO DE 2023

GABARITO DEFINITIVO

Questão	A	B	C	D
1	V	V	F	F
2	F	V	F	V
3	V	V	F	F
4	F	V	V	V
5	V	V	V	F
6	V	F	F	F
7	F	V	F	F
8	F	F	V	F
9	V	V	V	F
10	V	F	F	V
11	V	V	V	V
12	F	V	V	F
13	V	F	F	V
14	F	F	V	V
15	F	V	V	F
16	V	V	F	F
17	V	V	F	F
18	F	V	V	V